**Audi** Vorsprung durch Technik

# Q3

## Preisliste
## Audi Q3 SUV
## Audi Q3 SUV e-hybrid
## Audi Q3 Sportback
## Audi Q3 Sportback e-hybrid

# Inhaltsverzeichnis

## Grundmodelle


04 Audi Q3 SUV, Audi Q3 SUV e-hybrid
10 Audi Q3 Sportback, Audi Q3 Sportback e-hybrid


## Technologiepakete


16 Technologiepakete


## Exterieur


26 Exterieurpakete
28 Lackierungen
30 Räder
36 Licht
41 Spiegel
42 Dachsysteme
43 Verglasung
44 Weitere Außenausstattungen


## Interieur


48 Interieur mit Normal-/Sportsitzen
52 Interieur S
56 Weitere Interieurumfänge
64 Sitze und Sitzkomfort
66 Dachhimmel
67 Lenkräder
71 Klimatisierung
74 Komfort und Funktion
80 Weitere Innenausstattungen


## Technologien


86 Navigation, Medien und Soundsysteme
92 Telefon und Kommunikation
96 Assistenzsysteme
108 Fahrwerk und Bremsen
113 Technik/Sicherheit
116 Ladesysteme


## Audi connect


120 Rechtliche Informationen und Nutzungshinweise


## Zubehör


126 Audi Original Zubehör


## Sonstiges


134 Audi Neuwagenabholung
135 Audi Anschlussgarantie & Versicherung


## Technische Daten


137 Klassifizierung von Reifenparametern
138 Abmessungen
140 Technische Daten

# Audi Q3 SUV

IN Q 302

IN Q 302

# Audi Q3 SUV e-hybrid

MAPLE CORNER
IN Q 304E

IN Q 304E

# Grundmodelle

## Audi Q3 SUV

Der Audi Q3 SUV beeindruckt mit seiner Frontansicht samt aufrecht positioniertem Kühlergrill. Die auffälligen L-Flügel mit den ausgeprägten Lufteinlässen in Kombination mit den schmalen Scheinwerfern verstärken das souveräne Auftreten. Das Heck besticht durch seine kraftvolle Gestaltung. Die schlanken Rückleuchten und die vertikalen Bremsleuchten unterstreichen den markanten SUV-Charakter.

Exterieur:

- Räder, 5-Doppelspeichen, 7,5 J x 17, Reifen 235/60 R 17
- Dachreling Aluminiumoptik
- advanced Exterieur mit Fensterzierleisten in Aluminiumoptik und Kontrastlackierung in Tamboragrau Metallic
- LED-Scheinwerfer und LED-Heckleuchten
- Außenspiegelgehäuse in Wagenfarbe
- Exterieur S line (Serie nur für TFSI quattro 195 kW)

Interieur:

- Sitzheizung vorn
- Stoff Passage
- Dekoreinlage Feinlack vulkangrau
- Interieurapplikationen Aluminiumoptik
- Einstiegsleisten mit Aluminiumeinlegern vorn
- Rücksitzbank plus
- Interieur S mit Sportsitzen Stoff/Mikrofaser-Kombination schwarz (Serie nur für TFSI quattro 195 kW)

Technik:

- Komfortschlüssel ohne Safelock
- Gepäckraumklappe elektrisch öffnend und schließend
- MMI experience plus
- Audi sound system
- geschwungenes Panoramadisplay, bestehend aus dem Audi virtual cockpit plus (11,9 Zoll) und dem MMI touch-Display (12,8 Zoll)
- Einparkhilfe plus mit Distanzanzeige
- Rückfahrkamera
- Geschwindigkeitsregelanlage mit Vorbereitung adaptiver Geschwindigkeitsassistent
- 2-Zonen-Klimaautomatik

## Audi Q3 SUV – Benzinfahrzeuge

| Antrieb | | Zylinder | Hubraum<br>in cm³ | Leistung<br>maximal in kW (PS) | Drehmoment<br>maximal in Nm bei min⁻¹ | Q3<br>**EUR inkl. 19 % MwSt.[1]**<br>EUR ohne MwSt.[1]<br>Bestellschlüssel |
|---|---|---|---|---|---|---|
| TFSI 110 kW | S tronic<br>7-Gang | 4 | 1.498 | 110 (150) | 250/3.500 | **46.100,–**<br>38.739,50<br>FJBAZG |
| TFSI quattro 150 kW | S tronic<br>7-Gang | 4 | 1.984 | 150 (204) | 320/4.400 | **52.700,–**<br>44.285,71<br>FJBAUY |
| TFSI quattro 195 kW | S tronic<br>7-Gang | 4 | 1.984 | 195 (265) | 400/4.350 | **61.400,–**<br>51.596,64<br>FJBAEY |

## Audi Q3 SUV – Dieselfahrzeug

| | | | | | | |
|---|---|---|---|---|---|---|
| TDI 110 kW | S tronic<br>7-Gang | 4 | 1.968 | 110 (150) | 360/2.750 | **48.400,–**<br>40.672,27<br>FJBARG |
| TDI quattro 142 kW | S tronic<br>7-Gang | 4 | 1.968 | 142 (193) | 400/3.250 | **53.400,–**<br>44.873,95<br>FJBAMY |

## Audi Q3 SUV – e-hybrid-Fahrzeug

| | | | | | | |
|---|---|---|---|---|---|---|
| e-hybrid 200 kW | S tronic<br>6-Gang | 4 | 1.498 | 130 (177)<br>200 (272)* | 250/4.000<br>400** | **50.800,–**<br>42.689,08<br>FJBAQX |

* Systemleistung. ** Systemdrehmoment.

Informationen zur Klassifizierung von Reifenparametern finden Sie auf Seite 137. Erläuterungen zu den Fußnoten finden Sie ab Seite 144. Technische Daten, Verbrauchs- und Emissionswerte finden Sie ab Seite 140.

# Audi Q3 Sportback

IN Q 305

IN Q 305

# Audi Q3 Sportback e-hybrid

IN Q 307E

IN Q 307E

Q3
D
IN Q

# Grundmodelle

## Audi Q3 Sportback

Mit seiner eleganten Silhouette und der sanft abfallenden Dachlinie verbindet der Audi Q3 Sportback sportliche Präsenz mit stilvoller Leichtigkeit. Die Heckansicht des Audi Q3 Sportback wird vom markanten Diffusor und von der breiten Diffusorspange geprägt.

Exterieur:

- Räder, Vielspeichen, 8,0 J x 18, Reifen 235/55 R 18
- advanced Exterieur mit Fensterzierleisten in Aluminiumoptik und Kontrastlackierung in Tamboragrau Metallic
- LED-Scheinwerfer und LED-Heckleuchten
- Außenspiegelgehäuse in Wagenfarbe
- Exterieur S line (Serie nur für TFSI quattro 195 kW)

Interieur:

- Sitzheizung vorn
- Stoff Passage
- Dekoreinlage Feinlack vulkangrau
- Interieurapplikationen Aluminiumoptik
- Einstiegsleisten mit Aluminiumeinlegern vorn
- Rücksitzbank plus
- Interieur S mit Sportsitzen Stoff/Mikrofaser-Kombination schwarz (Serie nur für TFSI quattro 195 kW)

Technik:

- Komfortschlüssel ohne Safelock
- Gepäckraumklappe elektrisch öffnend und schließend
- MMI experience plus
- Audi sound system
- geschwungenes Panoramadisplay, bestehend aus dem
  Audi virtual cockpit plus (11,9 Zoll) und dem MMI touch-Display (12,8 Zoll)
- Einparkhilfe plus mit Distanzanzeige
- Rückfahrkamera
- Geschwindigkeitsregelanlage mit Vorbereitung adaptiver Geschwindigkeitsassistent
- 2-Zonen-Klimaautomatik
- Progressivlenkung

## Audi Q3 Sportback – Benzinfahrzeuge

| Antrieb | | Zylinder | Hubraum<br>in cm³ | Leistung<br>maximal in kW (PS) | Drehmoment<br>maximal in Nm bei min⁻¹ | Q3<br>**EUR inkl. 19 % MwSt.[1]**<br>EUR ohne MwSt.[1]<br>Bestellschlüssel |
|---|---|---|---|---|---|---|
| TFSI 110 kW | S tronic<br>7-Gang | 4 | 1.498 | 110 (150) | 250/3.500 | **47.950,–**<br>40.294,12<br>FJNAZG |
| TFSI quattro 150 kW | S tronic<br>7-Gang | 4 | 1.984 | 150 (204) | 320/4.400 | **54.550,–**<br>45.840,34<br>FJNAUY |
| TFSI quattro 195 kW | S tronic<br>7-Gang | 4 | 1.984 | 195 (265) | 400/4.350 | **63.250,–**<br>53.151,26<br>FJNAEY |

## Audi Q3 Sportback – Dieselfahrzeug

| | | | | | | |
|---|---|---|---|---|---|---|
| TDI 110 kW | S tronic<br>7-Gang | 4 | 1.968 | 110 (150) | 360/2.750 | **50.250,–**<br>42.226,89<br>FJNARG |
| TDI quattro 142 kW | S tronic<br>7-Gang | 4 | 1.968 | 142 (193) | 400/3.250 | **55.250,–**<br>46.428,57<br>FJNAMY |

## Audi Q3 Sportback – e-hybrid-Fahrzeug

| | | | | | | |
|---|---|---|---|---|---|---|
| e-hybrid 200 kW | S tronic<br>6-Gang | 4 | 1.498 | 130 (177)<br>200 (272)* | 250/4.000<br>400** | **52.650,–**<br>44.243,70<br>FJNAQX |

* Systemleistung. ** Systemdrehmoment.

Informationen zur Klassifizierung von Reifenparametern finden Sie auf Seite 137. Erläuterungen zu den Fußnoten finden Sie ab Seite 144. Technische Daten, Verbrauchs- und Emissionswerte finden Sie ab Seite 140.

# Technologiepakete

| | Bestellschlüssel | EUR inkl. 19 % MwSt.[1] EUR ohne MwSt.[1] | Q3 SUV | Q3 Sportback |
|---|---|---|---|---|
| **Tech[2]** | PQ1 | **1.750,–** 1.470,59 | ● | ● |

Tech bietet attraktive Features, die den Komfort erhöhen. Ausgewählte Assistenzsysteme unterstützen Sie beim Fahren und Parken.

Im Paket Tech sind folgende Umfänge enthalten:

- adaptiver Geschwindigkeitsassistent mit prädiktiver Regelung[3]
- Spurwechselwarnung mit Ausstiegswarnung und Querverkehrassistent hinten[4]
- Parkassistent plus mit Einparkhilfe mit Umgebungsanzeige[4]
- Fernlichtassistent[4]
- Innenspiegel automatisch abblendend
- Außenspiegel elektrisch einstell-, beheiz- und anklappbar, automatisch abblendend
- Projektionsleuchte in den Außenspiegeln

Der adaptive Geschwindigkeitsassistent[4] unterstützt, indem er die eingestellte Geschwindigkeit und den Abstand zum vorausfahrenden Fahrzeug im Regelbereich weitestgehend konstant hält.

In Kombination mit der prädiktiven Regelung[3] wird die eingestellte Geschwindigkeit des adaptiven Geschwindigkeitsassistenten zusätzlich an erkannte Tempolimits und den vorausliegenden Straßenverlauf angepasst. Die Regelung der Geschwindigkeit kann dabei auch ohne vorausfahrendes Fahrzeug erfolgen.

Die Spurwechselwarnung mit Ausstiegswarnung und Querverkehrassistent hinten kann beim Spurwechsel sowie beim Aussteigen und Rückwärtsausparken unterstützen und warnen.

Der Parkassistent plus mit Einparkhilfe mit Umgebungsanzeige[4] ermöglicht das assistierte Ein- und Ausparken in und aus Parklücken. Der Rückfahrassistent[4] unterstützt bei der Rückwärtsfahrt in engen Gassen.

Der Fernlichtassistent[4] vermindert das Blenden anderer durch situationsbedingtes automatisches Ein- und Ausschalten des Fernlichts. Der automatisch abblendende und rahmenlose Innenspiegel vermindert Blendeffekte.

Außenspiegel mit integriertem LED-Blinklicht und Bordsteinautomatik. Der Beifahreraußenspiegel klappt bei eingelegtem Rückwärtsgang nach unten – für eine bessere Sicht auf die Bordsteinkante.

Die Projektionsleuchte an der Unterseite der Außenspiegel projiziert ein grafisches Element auf den Untergrund.

Detaillierte Informationen zu den einzelnen Ausstattungen können den jeweiligen Einzelbeschreibungen entnommen werden.



● = als Sonderausstattung lieferbar ○ = Serienausstattung ◐ = Serien-/Sonderausstattung modellabhängig – = kein Angebot. Erläuterungen zu den Fußnoten finden Sie ab Seite 144.

| | Bestellschlüssel | EUR inkl. 19 % MwSt.[1]<br>EUR ohne MwSt.[1] | Q3 SUV | Q3 Sportback |
|---|---|---|---|---|
| **Tech plus** | PQ2 | **3.600,–**<br>3.025,21 | ● | – |
| | | **3.400,–**<br>2.857,14 | – | ● |

Tech plus begeistert durch neue und bewährte Technik-Highlights sowie durch faszinierendes Lichtdesign. Ausgewählte Assistenzsysteme[4] unterstützen Sie beim Fahren und Parken.

Im Paket Tech plus sind folgende Umfänge von Tech enthalten:

- adaptiver Geschwindigkeitsassistenten[4] mit prädiktiver Regelung[3]
- Spurwechselwarnung mit Ausstiegswarnung und Querverkehrassistent hinten[4]
- Parkassistent plus mit Einparkhilfe mit Umgebungsanzeige[4]
- Fernlichtassistent[4]
- Innenspiegel automatisch abblendend
- Außenspiegel elektrisch einstell-, beheiz- und anklappbar, automatisch abblendend
- Projektionsleuchte in den Außenspiegeln

Tech plus beinhaltet zusätzlich zu Tech folgende Umfänge:

- Umgebungskameras 3D und 360°[4]
- proaktiven Insassenschutz Front, Seite und Heck[4]
- Notbremsassistent vorn und hinten[4]
- Querverkehrassistent vorn[4]
- Ausweichassistent und Abbiegeassistent
- LED-Scheinwerfer plus
- LED-Heckleuchten pro
- Progressivlenkung (Hinweis: Serie für Q3 Sportback)

Der adaptive Geschwindigkeitsassistent[4] unterstützt, indem er die eingestellte Geschwindigkeit und den Abstand zum vorausfahrenden Fahrzeug im Regelbereich weitestgehend konstant hält.

In Kombination mit der prädiktiven Regelung[3] wird die eingestellte Geschwindigkeit des adaptiven Geschwindigkeitsassistenten zusätzlich an erkannte Tempolimits und den vorausliegenden Straßenverlauf angepasst. Die Regelung der Geschwindigkeit kann dabei auch ohne vorausfahrendes Fahrzeug erfolgen.

Die Spurwechselwarnung[4] überwacht mithilfe der Radarsensoren das Verkehrsgeschehen hinter und neben dem Fahrzeug. Sie warnt vor näher kommenden oder mitschwimmenden Fahrzeugen im Erfassungsbereich. Die Ausstiegswarnung[4] warnt beim Türöffnen im Fahrzeugstillstand vor einer möglichen Kollision mit erkanntem, von hinten herannahendem Verkehr. Der Querverkehrassistent hinten[4] kann beim Rückwärtsfahren vor einer möglichen Kollision mit herannahendem Querverkehr warnen.

# Technologiepakete

| | | Bestellschlüssel | **EUR inkl. 19 % MwSt.**[1] EUR ohne MwSt.[1] | **Q3 SUV** | **Q3 Sportback** |
|---|---|---|---|---|---|
| **Tech plus** (Fortsetzung) | Der Parkassistent plus mit Einparkhilfe mit Umgebungsanzeige[4] ermöglicht das assistierte Ein- und Ausparken in und aus Parklücken. Der Rückfahrassistent[4] unterstützt bei der Rückwärtsfahrt in engen Gassen.<br><br>Die Umgebungskameras 3D und 360°[4] ermöglichen ein noch komfortableres Parken und Rangieren. Vier Umgebungskameras liefern eine Vielzahl von 3D-Ansichten der unmittelbaren Fahrzeugumgebung, die über das MMI touch-Display gesteuert werden können. Zudem erleichtern praktische Hilfslinien die Orientierung während der Park- und Rangiermanöver.<br><br>Der Fernlichtassistent[4] vermindert das Blenden anderer durch situationsbedingtes automatisches Ein- und Ausschalten des Fernlichts. Der automatisch abblendende und rahmenlose Innenspiegel vermindert Blendeffekte.<br><br>Außenspiegel mit integriertem LED-Blinklicht und Bordsteinautomatik. Der Beifahreraußenspiegel klappt bei eingelegtem Rückwärtsgang nach unten – für eine bessere Sicht auf die Bordsteinkante.<br><br>Die LED-Scheinwerfer plus mit adaptiven Lichtfunktionen passen die Ausleuchtung der Straße an die jeweilige Fahrsituation an.<br><br>Die LED-Heckleuchten pro sind durch das durchgehende Leuchtenband und das dynamische Blinklicht ein Design-Highlight. Die dynamische Lichtinszenierung der Coming-Home-/Leaving-Home-Funktion setzt ein progressives Statement.<br><br>Der proaktive Insassenschutz Front, Seite und Heck[4] leitet bei einem erkannten Kollisionsrisiko oder in kritischen Fahrsituationen, wie bei Not- und Gefahrenbremsungen oder in fahrdynamischen Grenzsituationen, Maßnahmen zum präventiven Schutz ein.<br><br>Der Notbremsassistent[4] vorn ist Bestandteil des aktiven Frontassistenten und erfasst den Bereich vor dem Fahrzeug und kann situations- und geschwindigkeitsabhängig vor drohenden Kollisionen warnen sowie entsprechende Bremsungen einleiten. Der Notbremsassistent hinten unterstützt den Fahrer bei drohenden Heckkollisionen mit Fußgängern mit einer automatischen Notbremsung.<br><br>Der Querverkehrassistent vorn[4] ist Bestandteil des aktiven Frontassistenten und überwacht mithilfe der in der Fahrzeugfront verbauten Radarsensoren das vordere und seitliche Fahrzeugumfeld im Bereich von Kreuzungen und Ausfahrten.<br><br>Der Ausweichassistent und Abbiegeassistent[4] sind Bestandteil des aktiven Frontassistenten. Der Ausweichassistent kann in einer als kritisch erkannten Ausweichsituation dabei helfen, das Fahrzeug um einen Verkehrsteilnehmer herum zu lenken. Der Abbiegeassistent kann durch einen Bremseingriff dafür sorgen, dass das Fahrzeug, je nach Geschwindigkeitsbereich und Fahrsituation, beim Abbiegen nicht mit einem entgegenkommenden Verkehrsteilnehmer, wie z. B. mit einem Fahrzeug, Motorradfahrer, Fahrradfahrer oder Fußgänger, kollidiert. | | | | |



● = als Sonderausstattung lieferbar ○ = Serienausstattung ◐ = Serien-/Sonderausstattung modellabhängig – = kein Angebot. Erläuterungen zu den Fußnoten finden Sie ab Seite 144.

| | | Bestellschlüssel | **EUR inkl. 19 % MwSt.**[1]<br>EUR ohne MwSt.[1] | **Q3 SUV** | **Q3 Sportback** |
|---|---|---|---|---|---|
| **Tech plus** (Fortsetzung) | Die Progressivlenkung bietet beeindruckende Fahreigenschaften durch eine variable, vom Lenkeinschlag abhängige Lenkübersetzung sowie eine geschwindigkeitsabhängige Lenkunterstützung.<br><br>Detaillierte Informationen zu den einzelnen Ausstattungen können den jeweiligen Einzelbeschreibungen entnommen werden. | | | | |
| **Tech pro**[2] | Tech pro überzeugt mit einer großen Vielfalt progressiver Assistenzsysteme[4], die Sie für noch komfortableres Fahren und Parken unterstützen. Mittels zur Verfügung gestellter Online-Daten[5] kann der adaptive Fahrassistent plus[4] z. B. auch ohne Fahrbahnbegrenzung arbeiten. Zudem unterstützt er aktiv durch assistierten Spurwechsel auf Autobahnen. Neben dem assistierten Parken bietet Ihnen die Remote-Funktionalität des Parkassistenten pro[4, 6] ferngesteuerte Parkvorgänge mit der myAudi App[8] auf dem Smartphone[9]. Die digitalen OLED-Heckleuchten mit ihren dreidimensionalen Effekten sowie den vier verschiedenen auswählbaren Schlusslichtsignaturen faszinieren durch das markante Lichtdesign und die eindrucksvollen Lichtinszenierungen. Enthalten sind in Tech pro neue und bewährte Technik-Highlights aus Tech plus.<br><br>Im Paket Tech pro sind folgende Umfänge von Tech plus enthalten:<br>▸ adaptiver Geschwindigkeitsassistent mit prädiktiver Regelung[3]<br>▸ Spurwechselwarnung mit Ausstiegswarnung und Querverkehrassistent hinten[4]<br>▸ Fernlichtassistent[4]<br>▸ Innenspiegel automatisch abblendend<br>▸ Außenspiegel elektrisch einstell-, beheiz- und anklappbar, automatisch abblendend<br>▸ Projektionsleuchte in den Außenspiegeln<br>▸ Umgebungskameras 3D und 360°[4]<br>▸ proaktiver Insassenschutz Front, Seite und Heck[4]<br>▸ Notbremsassistent vorn und hinten[4]<br>▸ Querverkehrassistent vorn[4]<br>▸ Ausweichassistent und Abbiegeassistent[4]<br>▸ LED-Scheinwerfer plus<br>▸ Progressivlenkung (Hinweis: Serie für Q3 Sportback)<br><br>Tech pro beinhaltet zusätzlich zu Tech plus folgende Umfänge:<br>▸ adaptiven Fahrassistenten plus[4]<br>▸ Parkassistent pro mit Remote-Funktionalität[4, 6]<br>▸ Trainiertes Parken<br>▸ digitale OLED-Heckleuchten<br>▸ Soundaktor für Antriebssound innen<br>▸ Garagentoröffner | PQ3 | **5.800,–**<br>4.873,95<br>**5.600,–**<br>4.705,88 | ●<br><br>– | –<br><br>● |



● = als Sonderausstattung lieferbar ○ = Serienausstattung ◐ = Serien-/Sonderausstattung modellabhängig – = kein Angebot. Erläuterungen zu den Fußnoten finden Sie ab Seite 144.

# Technologiepakete

| | | Bestellschlüssel | **EUR inkl. 19 % MwSt.**[1] EUR ohne MwSt.[1] | **Q3 SUV** | **Q3 Sportback** |
|---|---|---|---|---|---|
| **Tech pro**[2] (Fortsetzung) | Der adaptive Fahrassistent plus[4] kombiniert die Funktionalität des adaptiven Geschwindigkeitsassistenten mit prädiktiver Regelung[3] und des Spurführungsassistenten. Inklusive Notfallassistent und assistierten Spurwechsels.<br><br>Der adaptive Geschwindigkeitsassistent mit prädiktiver Regelung[3] unterstützt beim Beschleunigen, Bremsen sowie Halten von Geschwindigkeit und Abstand.<br><br>In Kombination mit der prädiktiven Regelung[3] wird die eingestellte Geschwindigkeit des adaptiven Geschwindigkeitsassistenten zusätzlich an erkannte Tempolimits und den vorausliegenden Straßenverlauf angepasst. Die Regelung der Geschwindigkeit kann dabei auch ohne vorausfahrendes Fahrzeug erfolgen.<br><br>Der Spurführungsassistent hilft beim Halten der Fahrspur. Dadurch kann der Fahrkomfort z. B. auf langen Strecken und im dichten Stadtverkehr spürbar gesteigert werden.<br><br>Stehen Online-Daten[5] zur Verfügung, kann der adaptive Fahrassistent auch ohne Fahrbahnbegrenzung die Spur halten sowie die Fahrzeuggeschwindigkeit an den Straßenverlauf anpassen.<br><br>Der adaptive Fahrassistent plus reagiert jetzt auch auf Ampeln. Das System kann an roten Ampeln selbstständig bis zum Stillstand abbremsen und – sofern kein vollständiger Stillstand erfolgt ist – bei Grün automatisch wieder anfahren.[7]<br><br>Zusätzlich kann Sie der adaptive Fahrassistent auf der Autobahn aktiv beim Spurwechsel unterstützen.<br><br>Der Notfallassistent erkennt innerhalb der Systemgrenzen, wenn der Fahrer inaktiv ist. In solchen Fällen warnt er optisch, akustisch und haptisch. Erfolgt keine Reaktion, übernimmt das System die Führung des Fahrzeugs und bringt es automatisch am Standstreifen zum Stillstand. Dabei werden die Warnblinker aktiviert.<br><br>Der Parkassistent pro mit Remote-Funktionalität[4, 6] kann selbstständig in und aus nahezu allen Parklücken ein- und ausparken. Komfortabel und zielgenau. Der Rückfahrassistent unterstützt bei der Rückwärtsfahrt in engen Gassen.<br><br>Wird die Remote-Funktionalität gewählt, kann der Fahrer das Fahrzeug vor dem Einparkvorgang verlassen oder nach dem Ausparken in das Fahrzeug einsteigen. Die Funktion kann im MMI touch-Display oder über die myAudi App[8] auf dem Smartphone[9] aktiviert werden. Die Steuerung des Parkvorgangs erfolgt dann außerhalb des Fahrzeugs mit der myAudi App[8] auf dem Smartphone[9] durch einen permanenten Druck auf eine Smartphone-Schaltfläche. Der Fahrer muss den gesamten Parkvorgang in beiden Fällen vollumfänglich überwachen.<br><br>Mit der Funktion „Trainiertes Parken“[10] können gefahrene Parkmanöver angelernt und gespeichert werden. Nach dem einmaligen Anlernen und Abspeichern durch den Fahrer kann das Fahrzeug das gelernte Parkmanöver selbstständig wiederholen, um beispielsweise in einen Carport oder eine Garage einzuparken. Der Fahrer muss den gesamten Parkvorgang vollumfänglich überwachen. | | | | |



● = als Sonderausstattung lieferbar ○ = Serienausstattung ◐ = Serien-/Sonderausstattung modellabhängig – = kein Angebot. Erläuterungen zu den Fußnoten finden Sie ab Seite 144.

| | | Bestellschlüssel | **EUR inkl. 19 % MwSt.**[1] EUR ohne MwSt.[1] | **Q3 SUV** | **Q3 Sportback** |
|---|---|---|---|---|---|
| **Tech pro**[2] (Fortsetzung) | Die Umgebungskameras 3D und 360°[4] ermöglichen ein noch komfortableres Parken und Rangieren. Vier Umgebungskameras liefern eine Vielzahl von 3D-Ansichten der unmittelbaren Fahrzeugumgebung, die über das MMI touch-Display gesteuert werden können. Zudem erleichtern praktische Hilfslinien die Orientierung während der Park- und Rangiermanöver.<br><br>Die Spurwechselwarnung[4] überwacht mithilfe der Radarsensoren das Verkehrsgeschehen hinter und neben dem Fahrzeug. Es warnt vor näher kommenden oder mitschwimmenden Fahrzeugen im Erfassungsbereich. Die Ausstiegswarnung[4] warnt beim Türöffnen im Fahrzeugstillstand vor einer möglichen Kollision mit erkanntem, von hinten herannahendem Verkehr. Der Querverkehrassistent hinten[4] kann beim Rückwärtsfahren vor einer möglichen Kollision mit herannahendem Querverkehr warnen.<br><br>Der proaktive Insassenschutz Front, Seite und Heck[4] leitet bei einem erkannten Kollisionsrisiko oder in kritischen Fahrsituationen, wie bei Not- und Gefahrenbremsungen oder in fahrdynamischen Grenzsituationen, Maßnahmen zum präventiven Schutz ein.<br><br>Der Notbremsassistent[4] vorn ist Bestandteil des aktiven Frontassistenten. Er erfasst den Bereich vor dem Fahrzeug und kann situations- und geschwindigkeitsabhängig vor drohenden Kollisionen warnen sowie entsprechende Bremsungen einleiten. Der Notbremsassistent hinten unterstützt den Fahrer bei drohenden Heckkollisionen mit Fußgängern mit einer automatischen Notbremsung.<br><br>Der Querverkehrassistent vorn[4] ist Bestandteil des aktiven Frontassistenten und überwacht mithilfe der in der Fahrzeugfront verbauten Radarsensoren das vordere und seitliche Fahrzeugumfeld im Bereich von Kreuzungen und Ausfahrten.<br><br>Der Ausweichassistent und Abbiegeassistent[4] sind Bestandteil des aktiven Frontassistenten. Der Ausweichassistent kann in einer als kritisch erkannten Ausweichsituation dabei helfen, das Fahrzeug um einen Verkehrsteilnehmer herum zu lenken. Der Abbiegeassistent kann durch einen Bremseingriff dafür sorgen, dass das Fahrzeug, je nach Geschwindigkeitsbereich und Fahrsituation, beim Abbiegen nicht mit einem entgegenkommenden Verkehrsteilnehmer, wie z. B. mit einem Fahrzeug, Motorradfahrer, Fahrradfahrer oder Fußgänger, kollidiert.<br><br>Die Progressivlenkung bietet beeindruckende Fahreigenschaften durch eine variable, vom Lenkeinschlag abhängige Lenkübersetzung sowie eine geschwindigkeitsabhängige Lenkunterstützung.<br><br>Der Fernlichtassistent[4] vermindert das Blenden anderer durch situationsbedingtes, automatisches Ein-und Ausschalten des Fernlichts.<br><br>Der automatisch abblendende und rahmenlose Innenspiegel vermindert Blendeffekte.<br><br>Außenspiegel mit integriertem LED-Blinklicht und Bordsteinautomatik. Der Beifahreraußenspiegel klappt bei eingelegtem Rückwärtsgang nach unten – für eine bessere Sicht auf die Bordsteinkante. | | | | |



● = als Sonderausstattung lieferbar ○ = Serienausstattung ◐ = Serien-/Sonderausstattung modellabhängig – = kein Angebot. Erläuterungen zu den Fußnoten finden Sie ab Seite 144.

# Technologiepakete

| | | Bestellschlüssel | **EUR inkl. 19 % MwSt.**[1] EUR ohne MwSt.[1] | **Q3 SUV** | **Q3 Sportback** |
|---|---|---|---|---|---|
| **Tech pro**[2] (Fortsetzung) | Die Projektionsleuchte an der Unterseite der Außenspiegel projiziert ein grafisches Element auf den Untergrund.<br>Die LED-Scheinwerfer plus mit adaptiven Lichtfunktionen passen die Ausleuchtung der Straße an die jeweilige Fahrsituation an.<br>Die Lichtsignatur der digitalen OLED-Heckleuchten mit durchgehendem Leuchtenband ist ein sichtbares Erkennungszeichen nach hinten. Dreidimensionale Effekte ermöglichen eindrucksvolle Lichtdesigns und -inszenierungen. Über das MMI touch-Display kann zwischen verschiedenen Schlusslichtsignaturen gewählt werden. Die Aufteilung der OLEDs in kleine, einzeln ansteuerbare Segmente mit dreidimensionalem Effekt ermöglicht dank eindrucksvoller Inszenierung neue Lichtdesigns.<br>Der vom Soundaktor erzeugte Motorsound sorgt für ein gesteigertes Motorsounderlebnis im Fahrzeuginnenraum.<br>Der Garagentoröffner bietet eine integrierte programmierbare Funkfernbedienung zur Bedienung von Garagentoren, Grundstückstoren, Parkbarrieren, Sicherheitssystemen und Beleuchtungsanlagen.<br>Detaillierte Informationen zu den einzelnen Ausstattungen können den jeweiligen Einzelbeschreibungen entnommen werden. | | | | |



● = als Sonderausstattung lieferbar ○ = Serienausstattung ◐ = Serien-/Sonderausstattung modellabhängig – = kein Angebot. Erläuterungen zu den Fußnoten finden Sie ab Seite 144.

IN Q 307E

# Exterieur

# Exterieurpakete

| | Bestellschlüssel | EUR inkl. 19 % MwSt.[1] EUR ohne MwSt.[1] | Q3 SUV | Q3 Sportback |
|---|---|---|---|---|
| **Exterieur S line** | PY2 | **2.290,–**<br>1.924,37 | ◐ | – |
| | | **1.540,–**<br>1.294,12 | – | ◐ |

Die Sportlichkeit kommt sehr wirkungsvoll durch dynamische Designelemente und markante Akzente zur Geltung.

Exterieur S line beinhaltet:

- S-Kühlerschutzgitter in Phantomschwarz
- Rahmen der Lufteinlässe vorn in Selenitsilber
- Unterfahrschutz in Selenitsilber
- Diffusor hinten in Schwarz matt mit Spange in Selenitsilber
- Räder, 5-Arm, platingrau, 8,5 J x 19, Reifen, 255/45 R 19
- Stoßfänger S line mit Bottom line rundum in Volllackierung

Hinweis: Serie für TFSI quattro 195 kW



● = als Sonderausstattung lieferbar ○ = Serienausstattung ◐ = Serien-/Sonderausstattung modellabhängig – = kein Angebot. Erläuterungen zu den Fußnoten finden Sie ab Seite 144.
Informationen zur Klassifizierung von Reifenparametern finden Sie auf Seite 137.

| | Bestellschlüssel | EUR inkl. 19 % MwSt.[1] EUR ohne MwSt.[1] | Q3 SUV | Q3 Sportback |
|---|---|---|---|---|
| **Exterieurpaket schwarz** | PAH | **830,–**<br>697,48<br>**810,–**<br>680,67 | ●<br><br>– | –<br><br>● |

Schwarze Designelemente erzeugen einen eindrucksvollen Kontrast zur Fahrzeuglackierung. Dadurch kommen die Sportlichkeit und das progressive Design noch mehr zur Geltung.

Das Exterieurpaket schwarz beinhaltet:

- Außenspiegelgehäuse schwarz
- Dachreling schwarz (nicht für Q3 Sportback)
- Fensterzierleisten und Anbauteile dunkel mit Audi Ringen vorn und hinten in Anthrazitgrau

Hinweis: nur in Verbindung mit Exterieur S line (PY2) erhältlich

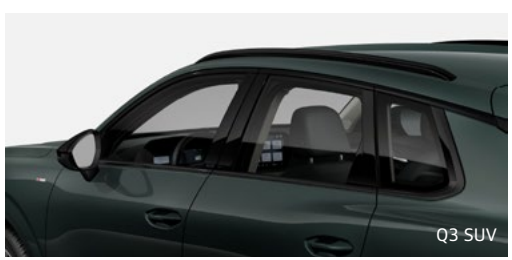


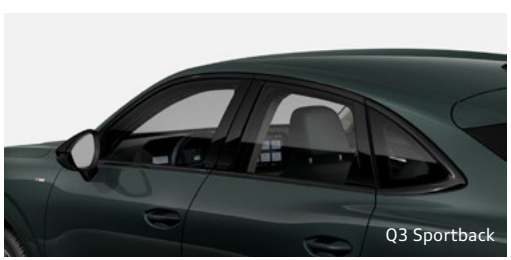


● = als Sonderausstattung lieferbar ○ = Serienausstattung ◐ = Serien-/Sonderausstattung modellabhängig – = kein Angebot. Erläuterungen zu den Fußnoten finden Sie ab Seite 144.

# Lackierungen

| | Bestellschlüssel | EUR inkl. 19 % MwSt.[1] EUR ohne MwSt.[1] | Q3 SUV | Q3 Sportback |
|---|---|---|---|---|
| **Unilackierung** | | | | |
| Z9 ▸ Arkonaweiß | | | ○ | ○ |
| **Metalliclackierung** | | | | |
| 2Y ▸ Gletscherweiß Metallic | | **790,–** 663,87 | ● | ● |
| 0E ▸ Mythosschwarz Metallic | | | | |
| V6 ▸ Salbeigrün Metallic | | | | |
| N7 ▸ Tamboragrau Metallic Hinweis: nicht in Verbindung mit Exterieur S line | | | | |
| 2D ▸ Navarrablau Metallic | | | | |
| B1 ▸ Progressivrot Metallic | | | | |
| U8 ▸ Malpeloblau Metallic | | | | |
| **Perleffektlackierung** | | | | |
| 6Y ▸ Daytonagrau Perleffekt Hinweis: nur in Verbindung mit Exterieur S line | | **790,–** 663,87 | ● | ● |
| 1X ▸ Pfeilgrau Perleffekt | | | | |



● = als Sonderausstattung lieferbar ○ = Serienausstattung ◐ = Serien-/Sonderausstattung modellabhängig – = kein Angebot. Erläuterungen zu den Fußnoten finden Sie ab Seite 144.

| | | Bestellschlüssel | **EUR inkl. 19 % MwSt.**[1] EUR ohne MwSt.[1] | **Q3 SUV** | **Q3 Sportback** |
|---|---|---|---|---|---|
| **Individuallackierungen Audi exclusive** | Ein Angebot der Audi Sport GmbH | Q0 | **3.900,–** 3.277,31 | ● | ● |
| **Matteffektlackierung Audi exclusive**[11] | Ein Angebot der Audi Sport GmbH | 0O | **5.500,–** 4.621,85 | ● | ● |
| **Madeirabraun Polarmatteffekt**[11] | Ein Angebot der Audi Sport GmbH<br>Hinweis: nur in Verbindung mit Exterieur S line | 04 | **2.450,–** 2.058,82 | ● | ● |
| **Volllackierung** | Bottom line rundum in Volllackierung<br>Hinweis: Serie für TFSI quattro 195 kW und Exterieur S line | FB4 | **150,–** 126,05 | ◐ | ◐ |



● = als Sonderausstattung lieferbar ○ = Serienausstattung ◐ = Serien-/Sonderausstattung modellabhängig – = kein Angebot. Erläuterungen zu den Fußnoten finden Sie ab Seite 144.

# Räder

# Sommerräder

| | | Bestellschlüssel | **EUR inkl. 19 % MwSt.**[1]<br>EUR ohne MwSt.[1] | **Q3 SUV** | **Q3 Sportback** |
|---|---|---|---|---|---|
| | **Räder, 5-Doppelspeichen, 7,5 J x 17, Reifen 235/60 R 17**<br>Leichtmetallräder, Größe 7,5 J x 17 mit Reifen 235/60 R 17<br>Hinweis: nicht für TFSI quattro 195 kW bestellbar | | | ○/– | – |
| | **Räder, Vielspeichen, 8,0 J x 18, Reifen 235/55 R 18**<br>Leichtmetallräder, Größe 8,0 J x 18 mit Reifen 235/55 R 18<br>Hinweis: nicht für TFSI quattro 195 kW bestellbar | 40R | **750,–**<br>630,25 | ●/– | ○/– |
| | **Räder, Vielspeichen, schwarz, 8,0 J x 18, Reifen 235/55 R 18**<br>Leichtmetallräder, Größe 8,0 J x 18 mit Reifen 235/55 R 18<br>Hinweis: nicht für TFSI quattro 195 kW bestellbar | 41V | **850,–**<br>714,29<br>**100,–**<br>84,03 | ●/–<br>– | –<br>●/– |
| | **Räder, 5-Arm-Aero, schwarz, glanzgedreht, 8,0 J x 18, Reifen 235/55 R 18**[12]<br>Leichtmetallräder, Größe 8,0 J x 18 mit Reifen 235/55 R 18<br>Hinweis: nicht für TFSI quattro 195 kW bestellbar | 40Y | **1.050,–**<br>882,35<br>**300,–**<br>252,10 | ●/–<br>– | –<br>●/– |
| | **Räder, 5-Arm, platingrau, 8,5 J x 19, Reifen 255/45 R 19**<br>Leichtmetallräder, Größe 8,5 J x 19 mit Reifen 255/45 R 19<br>Hinweis: Serie für TFSI quattro 195 kW | 40V | **1.500,–**<br>1.260,50<br>**750,–**<br>630,25 | ◐<br>– | –<br>◐ |

● = als Sonderausstattung lieferbar ○ = Serienausstattung ◐ = Serien-/Sonderausstattung modellabhängig – = kein Angebot. Erläuterungen zu den Fußnoten finden Sie ab Seite 144.
Informationen zur Klassifizierung von Reifenparametern finden Sie auf Seite 137.

# Sommerräder

| | | Bestellschlüssel | EUR inkl. 19 % MwSt.[1]<br>EUR ohne MwSt.[1] | Q3 SUV | Q3 Sportback |
|---|---|---|---|---|---|
| | **Räder, 10-Speichen-Aero, schwarz, glanzgedreht, 8,5 J x 19, Reifen 255/45 R 19[12]** | 40W | **1.800,–**<br>1.512,61 | ● | – |
| | Leichtmetallräder, Größe 8,5 J x 19 mit Reifen 255/45 R 19 | | **1.050,–**<br>882,35 | – | ● |
| | * Preis für TFSI quattro 195 kW | | **300,–**<br>252,10 | ●* | ●* |
| | **Räder Audi Sport, 5-Arm-Dynamic, grau seidenmatt, glanzgedreht, 8,5 J x 19, Reifen 255/45 R 19[12]** | 42T | **2.140,–**<br>1.798,32 | ● | – |
| | Leichtmetallräder, Größe 8,5 J x 19 mit Reifen 255/45 R 19 | | **1.390,–**<br>1.168,07 | – | ● |
| | Ein Angebot der Audi Sport GmbH | | | | |
| | * Preis für TFSI quattro 195 kW | | **640,–**<br>537,82 | ●* | ●* |
| | **Räder Audi Sport, 5-Doppelspeichen-Peak, schwarz metallic, glanzgedreht, 8,5 J x 19, Reifen 255/45 R 19[12]** | 42R | **2.140,–**<br>1.798,32 | ● | – |
| | Leichtmetallräder, Größe 8,5 J x 19 mit Reifen 255/45 R 19 | | **1.390,–**<br>1.168,07 | – | ● |
| | Ein Angebot der Audi Sport GmbH | | | | |
| | * Preis für TFSI quattro 195 kW | | **640,–**<br>537,82 | ●* | ●* |
| | **Räder Audi Sport, 5-Speichen-Tripod, schwarz metallic, glanzgedreht, 8,5 J x 20, Reifen 255/40 R 20[12]** | 42U | **2.890,–**<br>2.428,57 | ● | – |
| | Leichtmetallräder, Größe 8,5 J x 20 mit Reifen 255/40 R 20 | | **2.140,–**<br>1.798,32 | – | ● |
| | Ein Angebot der Audi Sport GmbH | | | | |
| | * Preis für TFSI quattro 195 kW | | **1.390,–**<br>1.168,07 | ●* | ●* |



● = als Sonderausstattung lieferbar ○ = Serienausstattung ◐ = Serien-/Sonderausstattung modellabhängig – = kein Angebot. Erläuterungen zu den Fußnoten finden Sie ab Seite 144.
Informationen zur Klassifizierung von Reifenparametern finden Sie auf Seite 137.

| | | Bestellschlüssel | EUR inkl. 19 % MwSt.[1]<br>EUR ohne MwSt.[1] | Q3 SUV | Q3 Sportback |
|---|---|---|---|---|---|
| | **Räder Audi Sport, 5-Speichen-Tripod, schwarz metallic, glanzgedreht, abgedunkelt, 8,5 J x 20, Reifen 255/40 R 20[12]** | 53C | **2.990,–**<br>2.512,61 | ● | – |
| | Leichtmetallräder, Größe 8,5 J x 20 mit Reifen 255/40 R 20 | | **2.240,–**<br>1.882,35 | – | ● |
| | Ein Angebot der Audi Sport GmbH | | | | |
| | * Preis für TFSI quattro 195 kW | | **1.490,–**<br>1.252,10 | ●* | ●* |
| | Hinweis: nur in Verbindung mit Exterieur S line (PY2) erhältlich | | | | |
| | **Räder Audi Sport, 5-W-Speichen, kontrastschwarz matt, glanzgedreht, 8,5 J x 20, Reifen 255/40 R 20[12]** | 46T | **2.890,–**<br>2.428,57 | ● | – |
| | Leichtmetallräder, Größe 8,5 J x 20 mit Reifen 255/40 R 20 | | **2.140,–**<br>1.798,32 | – | ● |
| | Ein Angebot der Audi Sport GmbH | | | | |
| | * Preis für TFSI quattro 195 kW | | **1.390,–**<br>1.168,07 | ●* | ●* |
| | **Räder Audi Sport, Vielspeichen-S, schwarz metallic, glanzgedreht, abgedunkelt, 8,5 J x 20, Reifen 255/40 R 20[12]** | 52Y | **2.990,–**<br>2.512,61 | ● | – |
| | Leichtmetallräder, Größe 8,5 J x 20 mit Reifen 255/40 R 20 | | **2.240,–**<br>1.882,35 | – | ● |
| | Ein Angebot der Audi Sport GmbH | | | | |
| | * Preis für TFSI quattro 195 kW | | **1.490,–**<br>1.252,10 | ●* | ●* |



● = als Sonderausstattung lieferbar ○ = Serienausstattung ◐ = Serien-/Sonderausstattung modellabhängig – = kein Angebot. Erläuterungen zu den Fußnoten finden Sie ab Seite 144.
Informationen zur Klassifizierung von Reifenparametern finden Sie auf Seite 137.

# Winterräder

| | | Bestellschlüssel | **EUR inkl. 19 % MwSt.**[1] EUR ohne MwSt.[1] | **Q3 SUV** | **Q3 Sportback** |
|---|---|---|---|---|---|
| | **Räder, 5-Doppelspeichen, 7,5 J x 17, Winterreifen 215/65 R 17**<br>Leichtmetallräder, Größe 7,5 J x 17 mit Reifen 215/65 R 17;<br>schneekettentauglich, zulässige Höchstgeschwindigkeit 210 km/h | 2YC | **1.300,–**<br>1.092,44 | ● | ● |
| | **Räder, Vielspeichen, 8,0 J x 18, Winterreifen 235/55 R 18**<br>Leichtmetallräder, Größe 8,0 J x 18 mit Reifen 235/55 R 18;<br>nicht schneekettentauglich, zulässige Höchstgeschwindigkeit 240 km/h | 2YE | **2.050,–**<br>1.722,69 | ● | ● |
| | **Räder, Vielspeichen, schwarz, 8,0 J x 18, Winterreifen 235/55 R 18**<br>Leichtmetallräder, Größe 8,0 J x 18 mit Reifen 235/55 R 18;<br>nicht schneekettentauglich, zulässige Höchstgeschwindigkeit 240 km/h | 2YK | **2.150,–**<br>1.806,72 | ● | ● |
| | **Räder, 5-Arm, platingrau, 8,5 J x 19, Winterreifen 255/45 R 19**<br>Leichtmetallräder, Größe 8,5 J x 19 mit Reifen 255/45 R 19;<br>nicht schneekettentauglich, zulässige Höchstgeschwindigkeit 240 km/h | 2YH | **2.800,–**<br>2.352,94 | ● | ● |



● = als Sonderausstattung lieferbar ○ = Serienausstattung ◐ = Serien-/Sonderausstattung modellabhängig – = kein Angebot. Erläuterungen zu den Fußnoten finden Sie ab Seite 144.
Informationen zur Klassifizierung von Reifenparametern finden Sie auf Seite 137.

# Räder Sonstiges

| | | Bestellschlüssel | **EUR inkl. 19 % MwSt.**[1]<br>EUR ohne MwSt.[1] | **Q3 SUV** | **Q3 Sportback** |
|---|---|---|---|---|---|
| **Reifenreparaturset** | Mit dem Reifendichtmittel und dem 12-Volt-Kompressor kann bei Fahrzeugen ohne vollwertiges Reserverad oder Notlaufrad im Falle einer Reifenpanne der Reifen provisorisch repariert werden. Für die Weiterfahrt, z. B. in die Werkstatt, sind maximal 80 km/h Höchstgeschwindigkeit erlaubt. | | | ○ | ○ |
| **Reserverad platzsparend** | Hinweis: nicht für e-hybrid | 1G9 | **125,–**<br>105,04 | ●/– | ●/– |
| **Reifendruck-Kontrollanzeige** | Bei Druckverlust an einem oder mehreren Rädern erfolgt eine optische und akustische Warnung im Audi virtual cockpit plus. | | | ○ | ○ |
| **Radschrauben diebstahlhemmend** | Die Radschrauben können nur mit dem mitgelieferten Adapter gelöst werden.<br>Der Adapterkopf hat eine an die Radschrauben des Fahrzeugs angepasste Form und kann ausschließlich für diese verwendet werden. | 1PE | **35,–**<br>29,41 | ● | ● |
| **Dynamische Nabenkappen** | Charakteristisch für die dynamischen Nabenkappen sind die sowohl im Stand als auch während der Fahrt immer waagerecht ausbalancierten Audi Ringe in der Felgenmitte. | YML | **120,–**<br>100,84 | ● | ● |
| **Audi Neuwagen-Reifengarantie** | Die Audi Neuwagen-Reifengarantie mit 36 Monaten Laufzeit ab Fahrzeugübergabe an den Erstkunden – für alle Audi Modelle[13].<br>Mit dem Erwerb Ihres neuen Audi durch Kauf, Finanzierung oder Leasing erhalten Sie auf alle ab Werk am Fahrzeug montierten Audi Original-Reifen die Audi Neuwagen-Reifengarantie inklusive. Hiervon erfasst sind auch zusätzliche Audi Original-Reifen als Teil von Winterkompletträdern (4 Stück), die Sie zusammen mit Ihrem neuen Audi erwerben. | Y4R | ohne Mehrpreis | ● | ● |



● = als Sonderausstattung lieferbar ○ = Serienausstattung ◐ = Serien-/Sonderausstattung modellabhängig – = kein Angebot. Erläuterungen zu den Fußnoten finden Sie ab Seite 144.

# Licht

● = als Sonderausstattung lieferbar ○ = Serienausstattung ◐ = Serien-/Sonderausstattung modellabhängig – = kein Angebot. Erläuterungen zu den Fußnoten finden Sie ab Seite 144.

| | | Bestellschlüssel | **EUR inkl. 19 % MwSt.**[1] EUR ohne MwSt.[1] | **Q3 SUV** | **Q3 Sportback** |
|---|---|---|---|---|---|
| **LED-Scheinwerfer** | Die LED-Scheinwerfer erzeugen eine tageslichtähnliche Ausleuchtung der Fahrbahn und überzeugen durch einen geringen Energieverbrauch, eine hohe Lebensdauer und eine gute Sichtbarkeit für andere.<br><br>Die LED-Scheinwerfer beinhalten folgende Funktionalitäten:<br>▸ Tagfahrlicht<br>▸ Abblendlicht<br>▸ Fernlicht<br>▸ Positionslicht<br>▸ Blinklicht | | | ○ | ○ |
| **Vorbereitung für weitere Lichtfunktionen**[14] | | | | ○ | ○ |
| **LED-Scheinwerfer plus mit LED-Heckleuchten pro** | Die Scheinwerfer und Heckleuchten in LED-Technologie überzeugen durch ihre fortschrittliche Technologie und das Lichtdesign. Drei digitale Tagfahrlichtsignaturen können im MMI touch-Display für die Scheinwerfer ausgewählt werden, um mit verschiedenen Grafiken das Erscheinungsbild des Fahrzeugs zu individualisieren.<br><br>Das Paket beinhaltet:<br>▸ LED-Scheinwerfer plus<br>▸ LED-Heckleuchten pro<br><br>Die LED-Scheinwerfer plus erzeugen eine tageslichtähnliche Ausleuchtung der Fahrbahn und überzeugen durch einen geringen Energieverbrauch, eine hohe Lebensdauer und eine gute Sichtbarkeit für andere.<br><br>Das Lichtdesign der LED-Heckleuchten pro mit durchgehendem Leuchtenband ist ein sichtbares Erkennungszeichen nach hinten. Die Bremsleuchten in LED-Technologie ermöglichen durch die schnellere Aktivierung eine frühere Wahrnehmung durch den nachfolgenden Verkehr.<br><br>Das dynamische Blinklicht der LED-Scheinwerfer plus und der LED-Heckleuchten pro läuft beim Blinken immer zur Außenseite in Abbiegerichtung und ist dadurch gut wahrnehmbar.<br><br>Die dynamische Lichtinszenierung der Coming-Home-/Leaving-Home-Funktion passt sich an die gewählte Lichtsignatur der LED-Scheinwerfer plus an und unterstreicht damit die Progressivität der digitalen Lichttechnologie. Bei den LED-Heckleuchten pro sorgt sie über das gesamte Leuchtenband für zusätzliche Helligkeit auf dem Weg vom bzw. zum Fahrzeug.<br><br>Detaillierte Informationen zu den einzelnen Ausstattungen können den jeweiligen Einzelbeschreibungen entnommen werden.<br><br>Hinweis: nur in Verbindung mit Tech (PQ1) erhältlich; Bestandteil von Tech plus (PQ2) und Tech pro (PQ3) | PX2 | **990,–**<br>831,93 | ● | ● |

# Licht

| | | Bestellschlüssel | **EUR inkl. 19 % MwSt.**[1] EUR ohne MwSt.[1] | **Q3 SUV** | **Q3 Sportback** |
|---|---|---|---|---|---|
| **Digitale Matrix LED-Scheinwerfer** | Die digitalen Matrix LED-Scheinwerfer ermöglichen eine noch präzisere Ausleuchtung der Straße mit maximal reduzierten Blendeffekten für den Fahrer und andere Verkehrsteilnehmer sowie zahlreiche Möglichkeiten der adaptiven Lichtverteilung und der Lichtassistenz durch die Projektion hoch aufgelöster Lichtbilder während der Fahrt.<br><br>Zusätzlich bestehen Individualisierungsmöglichkeiten des digitalen Tagfahrlichts mit vier wählbaren digitalen Lichtsignaturen[15]. Die dynamische Lichtinszenierung der Coming-Home-/Leaving-Home-Funktion ist auf die gewählte digitale Lichtsignatur[15] abgestimmt und sorgt für zusätzliche Helligkeit auf dem Weg vom bzw. zum Fahrzeug. Die erweiterte Coming-Home-/Leaving-Home-Inszenierung ist als dynamische Projektion vor dem Fahrzeug erlebbar.<br><br>Die digitalen Matrix LED-Scheinwerfer mit der digitalen Matrix-Funktion umfassen neben den Lichtfunktionen wie dem Allwetterlicht, Kreuzungslicht oder dynamischem Blinklicht folgende Inhalte:<br>▸ Spurlicht mit Orientierungslicht und Anzeige Blinken (Unterstützung bei der Spurmittenführung und zusätzliche Visualisierung des Blinklichts auf Autobahnen)<br>▸ Orientierungslicht (Unterstützung bei der Spurmittenführung auf Landstraßen)<br>▸ Anzeige Spurverlassenswarnung (visueller Hinweis bei unbeabsichtigtem Überfahren einer Fahrstreifenbegrenzung)<br>▸ Anzeige Spurwechselassistent (Visualisierung auf der entsprechenden Seite des Spurlichts)<br>▸ erweiterte Verkehrsinformation (Projektion eines Glättehinweises)<br>▸ hoch aufgelöstes, blendfreies Fernlicht<br><br>Die digitalen Matrix LED-Scheinwerfer erzeugen eine tageslichtähnliche Ausleuchtung der Fahrbahn und überzeugen durch einen geringen Energieverbrauch, eine hohe Lebensdauer und eine guteSichtbarkeit für andere.<br><br>Hinweis: nur in Verbindung mit Tech plus (PQ2) und Tech pro (PQ3) erhältlich | 8IV | **1.240,–**<br>1.042,02 | ● | ● |
| **LED-Heckleuchten** | Die Lichtsignatur ist ein sichtbares Erkennungszeichen nach hinten.<br><br>Die Heckleuchten in LED-Technologie ermöglichen durch die schnelle Aktivierung des Schluss- und Bremslichts eine frühe Wahrnehmung durch den nachfolgenden Verkehr.<br><br>Die LED-Heckleuchten umfassen:<br>▸ Blinkleuchten<br>▸ Bremsleuchten<br>▸ Schlussleuchten<br>▸ Heckkennzeichenleuchten<br>▸ Rückfahrleuchte einseitig | | | ○ | ○ |



● = als Sonderausstattung lieferbar ○ = Serienausstattung ◐ = Serien-/Sonderausstattung modellabhängig – = kein Angebot. Erläuterungen zu den Fußnoten finden Sie ab Seite 144.

| | | Bestellschlüssel | **EUR inkl. 19 % MwSt.**[1] EUR ohne MwSt.[1] | **Q3 SUV** | **Q3 Sportback** |
|---|---|---|---|---|---|
| **Digitale OLED-Heckleuchten** | Die Lichtsignatur mit durchgehendem Leuchtenband ist ein sichtbares Erkennungszeichen nach hinten. Dreidimensionale Effekte ermöglichen eindrucksvolle Lichtdesigns und -inszenierungen. Über das MMI kann zwischen bis zu vier verschiedenen Schlusslichtsignaturen gewählt werden.<br><br>Die digitalen OLED-Heckleuchten beinhalten:<br>▸ dynamisches Blinklicht<br>▸ durchgehendes Leuchtenband<br>▸ dynamische Lichtinszenierung der Coming-Home-/Leaving-Home-Funktion<br>▸ bis zu 4 verschiedene Schlusslichtsignaturen, wählbar über das MMI<br><br>Die Aufteilung der OLEDs in kleine, einzeln ansteuerbare Segmente mit dreidimensionalem Effekt ermöglicht dank eindrucksvoller Inszenierung neue Lichtdesigns.<br><br>Die dynamische Lichtinszenierung der Coming-Home-/Leaving-Home-Funktion über das gesamte Leuchtenband setzt ein progressives Statement. Auch sie ist auf die gewählte Schlusslichtsignatur abgestimmt und sorgt für zusätzliche Helligkeit auf dem Weg vom bzw. zum Fahrzeug.<br><br>Hinweis: nur in Verbindung mit Tech pro (PQ3) erhältlich | 8VY | im Paketpreis enthalten | ● | ● |
| **Fernlichtassistent**[4] | Durch automatisches Ein- und Ausschalten des Fernlichts wird das Blenden des Gegenverkehrs und anderer Verkehrsbeteiligter innerhalb der Systemgrenzen vermindert.<br><br>Der Fernlichtassistent bietet:<br>▸ selbstständige Erkennung von Scheinwerfern des Gegenverkehrs, Rückleuchten anderer Fahrzeuge und Lichtquellen außerhalb von Ortschaften im Rahmen der Systemgrenzen<br>▸ automatisches Ein- oder Ausschalten des Fernlichts je nach Verkehrssituation<br>▸ Verbesserung der Sicht und einen Zugewinn an Komfort<br><br>Hinweis: nur in Verbindung mit Tech (PQ1), Tech plus (PQ2) oder Tech pro (PQ3) erhältlich | 8G1 | im Paketpreis enthalten | ● | ● |



● = als Sonderausstattung lieferbar ○ = Serienausstattung ◐ = Serien-/Sonderausstattung modellabhängig – = kein Angebot. Erläuterungen zu den Fußnoten finden Sie ab Seite 144.

# Licht

| | | Bestellschlüssel | **EUR inkl. 19 % MwSt.**[1] EUR ohne MwSt.[1] | **Q3 SUV** | **Q3 Sportback** |
|---|---|---|---|---|---|
| **Scheinwerfer-Reinigungsanlage** | Die Scheinwerfer-Reinigungsanlage sorgt durch eine Reinigung des Scheinwerfers mit Wasser und Hochdruck für eine bessere Leuchtkraft der Scheinwerfer und eine gute Sicht bei ungünstigen Witterungsverhältnissen. | 8X8 | **270,–** 226,89 | ● | ● |



● = als Sonderausstattung lieferbar ○ = Serienausstattung ◐ = Serien-/Sonderausstattung modellabhängig – = kein Angebot. Erläuterungen zu den Fußnoten finden Sie ab Seite 144.

# Spiegel

| | | Bestellschlüssel | **EUR inkl. 19 % MwSt.**[1] EUR ohne MwSt.[1] | **Q3 SUV** | **Q3 Sportback** |
|---|---|---|---|---|---|
| **Projektionsleuchte in den Außenspiegeln** | Die Projektionsleuchte an der Unterseite der Außenspiegel projiziert ein grafisches Element auf den Untergrund. Dies sorgt nicht nur für eine Verbesserung der Ausleuchtung im Einstiegsbereich des Fahrzeugs beim Ein- und Aussteigen, sondern auch für einen ausdrucksstarken Blickfang.<br><br>Hinweis: nur in Verbindung mit Tech (PQ1), Tech plus (PQ2) oder Tech pro (PQ3) erhältlich | 1J2 | im Paket-preis ent-halten | ● | ● |



● = als Sonderausstattung lieferbar ○ = Serienausstattung ◐ = Serien-/Sonderausstattung modellabhängig – = kein Angebot. Erläuterungen zu den Fußnoten finden Sie ab Seite 144.

# Dachsysteme

| | | Bestellschlüssel | **EUR inkl. 19 % MwSt.**[1] EUR ohne MwSt.[1] | **Q3 SUV** | **Q3 Sportback** |
|---|---|---|---|---|---|
| **Panorama-Schiebedach** | Das zweiteilige, elektrisch bedienbare Schiebedach hat extragroße, getönte Glasflächen. Diese verleihen dem Innenraum des Fahrzeugs eine exklusive Atmosphäre und unterstreichen das progressive Design des Interieurs durch eine angenehme Lichtstimmung.<br><br>Geöffnet sorgt das Panorama-Schiebedach zudem für ein erfrischendes Innenraumklima. Ein integrierter Windabweiser reduziert dabei die Windgeräusche.<br><br>Für eine komfortable Bedienung erfolgen das Ausstellen und Öffnen des vorderen Glaselements sowie die Betätigung des Sonnenrollos elektrisch. Von außen kann mit dem Komfortschlüssel mittels Komfortöffnung und -schließung das Panorama-Schiebedach mitbedient werden. | 3FU | **1.310,–**<br>1.100,84 | ● | – |
| **Panorama-Schiebedach** | Das elektrisch bedienbare Glasdach hat eine extragroße, getönte Glasfläche. Diese verleiht dem Innenraum des Fahrzeugs eine exklusive Atmosphäre und unterstreicht das progressive Design des Interieurs mit einer angenehmen Lichtstimmung.<br><br>Geöffnet sorgt das Panorama-Glasdach zudem für ein erfrischendes Innenraumklima. Ein integrierter Windabweiser reduziert dabei die Windgeräusche. Außerdem betont die schwarz glänzende Dachfläche das markante Exterieur-Design des Fahrzeugs.<br><br>Für eine komfortable Bedienung erfolgen das Ausstellen und Öffnen des Glaselements sowie die Betätigung des lichtdichten Sonnenrollos elektrisch. Von außen kann mit dem Funkschlüssel mittels Komfortöffnung und -schließung das Panorama-Glasdach mitbedient werden. | 3FB | **1.190,–**<br>1.000,00 | – | ● |



● = als Sonderausstattung lieferbar ○ = Serienausstattung ◐ = Serien-/Sonderausstattung modellabhängig – = kein Angebot. Erläuterungen zu den Fußnoten finden Sie ab Seite 144.

# Verglasung

| | | Bestellschlüssel | **EUR inkl. 19 % MwSt.**[1]<br>EUR ohne MwSt.[1] | **Q3 SUV** | **Q3 Sportback** |
|---|---|---|---|---|---|
| **Klarglas hintere Tür- und Seitenscheiben und Heckscheibe** | | | | ○ | ○ |
| **Scheiben seitlich und hinten in Wärmeschutzverglasung** | Die grün getönten Scheiben reflektieren UV-Strahlung und können damit das Aufheizen des Fahrzeuginnenraums reduzieren. | | | ○ | ○ |
| **Akustikverglasung Türscheiben vorn** | Die Akustikverglasung der Türscheiben vorn sorgt für eine verbesserte Außengeräuschdämmung. | VW5 | **100,–**<br>84,03 | ● | ● |
| **Sonnenschutzverglasung abgedunkelt** | Schützt vor Sonneneinstrahlung und unerwünschten Einblicken in den hinteren Fahrzeuginnenraum.<br>Sie besteht aus einer abgedunkelten Heckscheibe sowie abgedunkelten hinteren Tür- und Seitenscheiben.<br>Hinweis: für Q3 SUV nur in Verbindung mit Akustikverglasung Türscheiben vorn (VW5) erhältlich | QL5 | **400,–**<br>336,13 | ● | ● |



● = als Sonderausstattung lieferbar ○ = Serienausstattung ◐ = Serien-/Sonderausstattung modellabhängig – = kein Angebot. Erläuterungen zu den Fußnoten finden Sie ab Seite 144.

# Weitere Außenausstattungen

| | | Bestellschlüssel | **EUR inkl. 19 % MwSt.**[1] EUR ohne MwSt.[1] | **Q3 SUV** | **Q3 Sportback** |
|---|---|---|---|---|---|
| **Leuchtende Audi Ringe hinten** | Die leuchtenden Audi Ringe hinten werden als Teil der Coming- und Leaving-Home-Funktion inszeniert.<br><br>Hinweis: nur in Verbindung mit Tech (PQ1), Tech plus (PQ2) oder Tech pro (PQ3) erhältlich | UD7 | **100,–**<br>84,03 | ● | ● |
| **Entfall Modellkennzeichnung am Heck** | | 2Z0 | ohne Mehrpreis | ● | ● |
| **Vorbereitung für Anhängevorrichtung** | Die Ausstattung ermöglicht die spätere Nachrüstung einer Anhängevorrichtung und beinhaltet bereits die dafür notwendigen technischen Voraussetzungen.<br><br>Eine Anhängevorrichtung ist über Audi Original Zubehör erhältlich. Sie sollte durch eine Fachwerkstatt nachgerüstet werden, da unter Umständen zusätzliche Umbauten am Fahrzeug erforderlich sind.[16] | 1M5 | **200,–**<br>168,07 | ● | ● |



● = als Sonderausstattung lieferbar ○ = Serienausstattung ◐ = Serien-/Sonderausstattung modellabhängig – = kein Angebot. Erläuterungen zu den Fußnoten finden Sie ab Seite 144.

| | | Bestellschlüssel | **EUR inkl. 19 % MwSt.**[1]<br>EUR ohne MwSt.[1] | **Q3 SUV** | **Q3 Sportback** |
|---|---|---|---|---|---|
| **Anhängevorrichtung**<br> | Die mechanisch schwenkbare Anhängevorrichtung lässt sich komfortabel über eine Auslösevorrichtung ent- bzw. verriegeln.<br><br>Anhängevorrichtung beinhaltet:<br>▸ Kugelkopf mechanisch schwenkbar mit elektrischer Entriegelung<br>▸ Kugelstange und -kopf aus geschmiedetem Stahl<br>▸ Bedienung über Taste im Kofferraum<br>▸ Gespannstabilisierung über die elektronische Stabilisierungskontrolle (ESC)<br><br>Die integrierte schwenkbare Systemsteckdose ermöglicht während der Fahrt den Dauerbetrieb von elektrischen Geräten im Anhänger oder Wohnwagen und ist bei Nichtgebrauch unsichtbar hinter die Stoßfängerschürze schwenkbar.<br><br>Zwei zusätzliche Pins unterhalb der Kupplungskugel sorgen für eine stabile Verbindung zwischen Fahrradträger und Anhängevorrichtung. Dadurch wird eine einfache Montage und Demontage ermöglicht. Herkömmliche Anhänger und Trägersysteme können mit diesem Kugelkopf weiterhin verwendet werden. (nicht für e-hybrid) | 1M6 | **960,–**<br>806,72 | ● | ● |
| **Anhängevorrichtung mit Anhängerassistent**[4] | Die mechanisch schwenkbare Anhängevorrichtung lässt sich komfortabel über eine Auslösevorrichtung entriegeln.<br><br>Anhängevorrichtung beinhaltet:<br>▸ Kugelkopf mechanisch schwenkbar mit elektrischer Entriegelung<br>▸ Kugelstange und -kopf aus geschmiedetem Stahl<br>▸ Bedienung über Taste im Kofferraum<br>▸ Gespannstabilisierung über die elektronische Stabilisierungskontrolle (ESC)<br><br>Die integrierte schwenkbare Systemsteckdose ermöglicht während der Fahrt den Dauerbetrieb von elektrischen Geräten im Anhänger oder Wohnwagen und ist bei Nichtgebrauch unsichtbar hinter die Stoßfängerschürze schwenkbar.<br><br>Zwei zusätzliche Pins unterhalb der Kupplungskugel sorgen für eine stabile Verbindung zwischen Fahrradträger und Anhängevorrichtung. Dadurch wird eine einfache Montage und Demontage ermöglicht. Herkömmliche Anhänger und Trägersysteme können mit diesem Kugelkopf weiterhin verwendet werden. (nicht für e-hybrid)<br><br>Der Anhängerassistent unterstützt beim Einsatz des Fahrzeugs als Zugfahrzeug und ist kompatibel mit allen Anhängern mit starrer Deichsel. Bei der Rückwärtsfahrt kann das Gespann mit dem Anhängerassistenten automatisch gelenkt werden. Die Richtung wird dabei komfortabel per Touchbedienung auf dem MMI touch-Display gesteuert. Das Kamerabild zeigt bei der Rückwärtsfahrt den Systemzustand und die Reaktion des Gespanns sowie den aktuellen beziehungsweise den gewünschten Knickwinkel an. Bei aktivem System kann die Kollision zwischen Fahrzeug und Hänger beim Rückwärtsfahren vermieden werden.<br><br>Hinweis: nur in Verbindung mit Tech (PQ1), Tech plus (PQ2) oder Tech pro (PQ3) erhältlich | 1M9 | **1.050,–**<br>882,35 | ● | ● |

● = als Sonderausstattung lieferbar ○ = Serienausstattung ◐ = Serien-/Sonderausstattung modellabhängig – = kein Angebot. Erläuterungen zu den Fußnoten finden Sie ab Seite 144.

# Interieur

# Interieur mit Normal-/Sportsitzen

| Farbschlüssel | **Schwarz** (FZ) | **Schwarz/Agavengrau** (JZ) | **Schwarz** (KT) | **Pergamentbeige** (JO) | **Tamarindenbraun** (HF) |
|---|---|---|---|---|---|
| **Normalsitze vorn** | ▸ Stoff Passage | – | 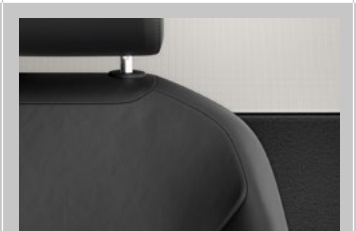 ▸ Leder/Kunstleder-Kombination (PWA) | ▸ Leder/Kunstleder-Kombination (PWC) | 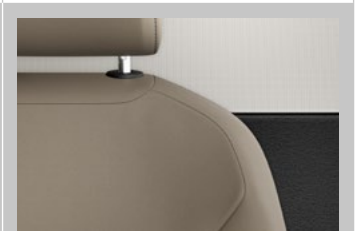 ▸ Leder/Kunstleder-Kombination (PWB) |
| **Sportsitze vorn** | ▸ Stoff Impressum (PWD) | ▸ Leder/Kunstleder-Kombination (PWE) | – | – | – |
| **Sitzmittelbahn** | **Schwarz** | **Schwarz** | **Schwarz** | **Pergamentbeige** | **Tamarindenbraun** |
| **Sitzseitenwangen** | **Schwarz** | **Schwarz** | **Schwarz** | **Pergamentbeige** | **Tamarindenbraun** |
| **Farbnaht im Sitzbezug** | **–** | **Agavengrau** | **Stahlgrau** | **Stahlgrau** | **Stahlgrau** |
| **Dekorelemente in der Instrumententafel, den Türen, den Türarmauflagen, der Mittelarmlehne und der Mittelkonsole seitlich** | **Schwarz** | **Agavengrau** | **Stahlgrau** | **Schwarz** | **Schwarz** |
| **Teppichboden** | **Schwarz** | **Schwarz** | **Schwarz** | **Schwarz** | **Schwarz** |
| **Dachhimmel** | **Mondsilber** | **Mondsilber** | **Mondsilber** | **Mondsilber** | **Mondsilber** |

| | | Bestellschlüssel | **EUR inkl. 19 % MwSt.**[1] EUR ohne MwSt.[1] | **Q3 SUV** | **Q3 Sportback** |
|---|---|---|---|---|---|
| **Interieur mit Sportsitzen, Stoff schwarz** | Im Paket sind folgende Umfänge enthalten:<br>▸ Sportsitze vorn<br>▸ Sitzmittelbahnen in Stoff Impressum[17] schwarz sowie Sitzseitenwangen und Kopfstützen in Stoff uni schwarz (Sitzbezüge der Rücksitze optisch an die Vordersitze angepasst)<br>▸ Interieurelemente Stoff: Elemente in der Instrumententafel, den Türen und in den Türarmauflagen sowie der Mittelarmlehne und der Mittelkonsole seitlich in Stoff Impressum[17] schwarz<br>▸ Lenkradbedieneinheit schwarz matt<br>▸ Dachhimmel Stoff in Mondsilber<br>▸ Ladekantenschutz in Edelstahl<br><br>Hinweis: nicht für TFSI quattro 195 kW bestellbar | PWD | **385,–**<br>323,53 | ●/– | ●/– |
| **Interieur mit Normalsitzen, Leder/Kunstleder-Kombination schwarz** | Interieur mit Normalsitzen, Leder/Kunstleder-Kombination schwarz und stahlgrau<br><br>Im Paket sind folgende Umfänge enthalten:<br>▸ Normalsitze vorn<br>▸ Sitzmittelbahn der Vordersitze und der äußeren Fondsitze in Leder schwarz; Sitzseitenwangen und Kopfstützen in Kunstleder schwarz; mit Kontrastnähten (Sitzbezüge der Rücksitze optisch an die Vordersitze angepasst)<br>▸ Interieurelemente Stoff und Kunstleder: Elemente in der Instrumententafel und den Türen in Stoff Impressum[17] stahlgrau sowie Elemente in den Türarmauflagen, der Mittelarmlehne und der Mittelkonsole seitlich in Kunstleder stahlgrau; mit Kontrastnähten<br>▸ Lenkradbedieneinheit schwarz glänzend<br>▸ Dekoreinlage Aluminium matt kreuzgebürstet<br>▸ Lenkradapplikation Chromoptik<br>▸ Dachhimmel Stoff in Mondsilber<br>▸ Ambiente-Lichtpaket plus: stimmungsvolle, mehrfarbige Beleuchtung von Konturen und Flächen im Innenraum<br>▸ Ladekantenschutz in Edelstahl<br><br>Hinweis: nicht für TFSI quattro 195 kW bestellbar | PWA | **1.860,–**<br>1.563,03 | ●/– | ●/– |



● = als Sonderausstattung lieferbar ○ = Serienausstattung ◐ = Serien-/Sonderausstattung modellabhängig – = kein Angebot. Erläuterungen zu den Fußnoten finden Sie ab Seite 144.

# Interieur mit Normal-/Sportsitzen

| | | Bestellschlüssel | **EUR inkl. 19 % MwSt.**[1] EUR ohne MwSt.[1] | **Q3 SUV** | **Q3 Sportback** |
|---|---|---|---|---|---|
| **Interieur mit Sportsitzen, Leder/Kunstleder-Kombination schwarz** | Interieur mit Sportsitzen, Leder/Kunstleder-Kombination schwarz und agavengrau<br><br>Im Paket sind folgende Umfänge enthalten:<br>▸ Sportsitze vorn<br>▸ Sitzmittelbahnen in Leder schwarz sowie Sitzseitenwangen und Kopfstützen in Kunstleder schwarz; mit Kontrastnähten (Sitzbezüge der Rücksitze optisch an die Vordersitze angepasst)<br>▸ Interieurelemente Stoff und Kunstleder: Elemente in der Instrumententafel und den Türen in Stoff Impressum[17] agavengrau sowie Elemente in den Türarmauflagen, der Mittelarmlehne und der Mittelkonsole seitlich in Kunstleder agavengrau; mit Kontrastnähten<br>▸ Lenkradbedieneinheit schwarz glänzend<br>▸ Dekoreinlage Aluminium matt kreuzgebürstet<br>▸ Lenkradapplikation Chromoptik<br>▸ Dachhimmel Stoff in Mondsilber<br>▸ Ambiente-Lichtpaket plus: stimmungsvolle, mehrfarbige Beleuchtung von Konturen und Flächen im Innenraum<br>▸ Ladekantenschutz in Edelstahl<br><br>Hinweis: nicht für TFSI quattro 195 kW bestellbar | PWE | **2.220,–**<br>1.865,55 | ●/– | ●/– |
| **Interieur mit Normalsitzen, Leder/Kunstleder-Kombination beige** | Im Paket sind folgende Umfänge enthalten:<br>▸ Normalsitze vorn<br>▸ Sitzmittelbahn der Vordersitze und der äußeren Fondsitze in Leder pergamentbeige; Sitzseitenwangen und Kopfstützen in Kunstleder pergamentbeige; mit Kontrastnähten (Sitzbezüge der Rücksitze optisch an die Vordersitze angepasst)<br>▸ Interieurelemente Stoff und Kunstleder: Elemente in der Instrumententafel und den Türen in Stoff Impressum[17] schwarz sowie Elemente in den Türarmauflagen, der Mittelarmlehne und der Mittelkonsole seitlich in Kunstleder pergamentbeige; mit Kontrastnähten<br>▸ Lenkradbedieneinheit schwarz glänzend<br>▸ Dekoreinlage Aluminium matt kreuzgebürstet<br>▸ Lenkradapplikation Chromoptik<br>▸ Dachhimmel Stoff in Mondsilber<br>▸ Ambiente-Lichtpaket plus: stimmungsvolle, mehrfarbige Beleuchtung von Konturen und Flächen im Innenraum<br>▸ Ladekantenschutz in Edelstahl<br><br>Hinweis: nicht für TFSI quattro 195 kW bestellbar | PWC | **1.860,–**<br>1.563,03 | ●/– | ●/– |

| | | Bestellschlüssel | **EUR inkl. 19 % MwSt.**[1] EUR ohne MwSt.[1] | **Q3 SUV** | **Q3 Sportback** |
|---|---|---|---|---|---|
| **Interieur mit Normalsitzen, Leder/Kunstleder-Kombination braun** | Im Paket sind folgende Umfänge enthalten:<br>▸ Normalsitze vorn<br>▸ Sitzmittelbahn der Vordersitze und der äußeren Fondsitze in Leder tamarindenbraun; Sitzseitenwangen und Kopfstützen in Kunstleder tamarindenbraun; mit Kontrastnähten (Sitzbezüge der Rücksitze optisch an die Vordersitze angepasst)<br>▸ Interieurelemente Stoff und Kunstleder: Elemente in der Instrumententafel und den Türen in Stoff Impressum[17] schwarz sowie Elemente in den Türarmauflagen, der Mittelarmlehne und der Mittelkonsole seitlich in Kunstleder tamarindenbraun; mit Kontrastnähten<br>▸ Lenkradbedieneinheit schwarz glänzend<br>▸ Dekoreinlage Aluminium matt kreuzgebürstet<br>▸ Lenkradapplikation Chromoptik<br>▸ Dachhimmel Stoff in Mondsilber<br>▸ Ambiente-Lichtpaket plus: stimmungsvolle, mehrfarbige Beleuchtung von Konturen und Flächen im Innenraum<br>▸ Ladekantenschutz in Edelstahl<br><br>Hinweis: nicht für TFSI quattro 195 kW bestellbar | PWB | **1.860,–**<br>1.563,03 | ●/– | ●/– |

# Interieur S

| Farbschlüssel | **Schwarz** (KO) | **Schwarz** (KI) | **Schwarz** (JW) | **Schwarz** (TG) |
|---|---|---|---|---|
| **Sportsitze vorn** | <br>▸ Mikrofaser (PWM)<br> <br>▸ Leder/Kunstleder-Kombination (PWL) | <br>▸ Mikrofaser (PWM)<br>– | <br>▸ Stoff/Mikrofaser-Kombination (PWK)<br>– | <br>▸ Mikrofaser (PWM)<br>– |
| **Sitzmittelbahn** | **Schwarz** | **Schwarz** | **Schwarz** | **Schwarz** |
| **Sitzseitenwangen** | **Schwarz** | **Agavengrau** | **Schwarz** | **Schwarz** |
| **Farbnaht im Sitzbezug** | **Agavengrau** | **Agavengrau** | **Agavengrau** | **Expressrot** |
| **Dekorelemente in der Instrumententafel, den Türen, den Türarmauflagen, der Mittelarmlehne und der Mittelkonsole seitlich** | **Schwarz** | **Schwarz** | **Stahlgrau** | **Schwarz** |
| **Teppichboden** | **Schwarz** | **Schwarz** | **Schwarz** | **Schwarz** |
| **Dachhimmel** | **Schwarz** | **Schwarz** | **Schwarz** | **Schwarz** |

| | | Bestellschlüssel | **EUR inkl. 19 % MwSt.**[1] EUR ohne MwSt.[1] | **Q3 SUV** | **Q3 Sportback** |
|---|---|---|---|---|---|
| **Interieur S mit Sportsitzen Stoff/Mikrofaser-Kombination schwarz** | | PWK | **2.455,–** 2.063,03 | ◐ | ◐ |
| | Im Paket sind folgende Umfänge enthalten:<br>▸ Sportsitze vorn<br>▸ Sitzmittelbahn und Kopfstützen in Stoff Impressum[17] schwarz sowie Sitzseitenwangen innen und oberer Bereich der Sitzlehne in Mikrofaser[18] schwarz; mit Kontrastnähten (Sitzbezüge der Rücksitze optisch an die Vordersitze angepasst)<br>▸ S-Emblem in den Lehnen der Vordersitze<br>▸ Interieurelemente Stoff und Kunstleder: Elemente in der Instrumententafel und den Türen in Stoff Impressum[17] stahlgrau sowie Elemente in den Türarmauflagen, der Mittelarmlehne und der Mittelkonsole seitlich in Kunstleder stahlgrau; mit Kontrastnähten<br>▸ Lenkradbedieneinheit schwarz glänzend<br>▸ Dekoreinlage Aluminium Divergenz dunkel<br>▸ Einstiegsleisten mit Aluminiumeinlegern vorn, beleuchtet<br>▸ Sportlederlenkrad, 3-Speichen, oben und unten abgeflacht mit Multifunktion und Schaltwippen<br>▸ Lenkradapplikation Chromoptik, S-Emblem, Lenkradgriffe perforiertes Leder und Kontrastnähte<br>▸ Dachhimmel Stoff in Schwarz<br>▸ Ambiente-Lichtpaket plus: stimmungsvolle, mehrfarbige Beleuchtung von Konturen und Flächen im Innenraum<br>▸ Ladekantenschutz in Edelstahl<br>▸ Pedalerie und Fußstütze in Edelstahl<br><br>Hinweis: Serie für TFSI quattro 195 kW | | | | |

# Interieur S

| | Bestellschlüssel | EUR inkl. 19 % MwSt.[1]<br>EUR ohne MwSt.[1] | Q3 SUV | Q3 Sportback |
|---|---|---|---|---|
| **Interieur S mit Sportsitzen in Leder/Kunstleder-Kombination schwarz** | PWL | **3.225,–**<br>2.710,08 | ● | ● |
| | | **770,–**<br>647,06 | ●* | ●* |

Im Paket sind folgende Umfänge enthalten:

- Sportsitze vorn
- Sitzmittelbahnen in Leder schwarz sowie Sitzseitenwangen und Kopfstützen in Kunstleder schwarz; mit Kontrastnähten (Sitzbezüge der Rücksitze optisch an die Vordersitze angepasst)
- S-Emblem in den Lehnen der Vordersitze
- Interieurelemente Mikrofaser Dinamica[19] und Kunstleder: Elemente in der Instrumententafel und den Türen in Mikrofaser Dinamica[19] sowie Elemente in den Türarmauflagen, der Mittelarmlehne und der Mittelkonsole seitlich in Kunstleder; in Schwarz mit Kontrastnähten
- Lenkradbedieneinheit schwarz glänzend
- Dekoreinlage Aluminium Divergenz dunkel
- Einstiegsleisten mit Aluminiumeinlegern vorn, beleuchtet
- Sportlederlenkrad, 3-Speichen, oben und unten abgeflacht mit Multifunktion und Schaltwippen
- Lenkradapplikation Chromoptik, S-Emblem, Lenkradgriffe perforiertes Leder und Kontrastnähte
- Dachhimmel Stoff in Schwarz
- Ambiente-Lichtpaket pro mit – zusätzlich zum Ambiente-Lichtpaket plus – durchleuchtetem Stofffeld in den Türen vorn
- Ladekantenschutz in Edelstahl
- Pedalerie und Fußstütze in Edelstahl

* Preis für TFSI quattro 195 kW



● = als Sonderausstattung lieferbar ○ = Serienausstattung ◐ = Serien-/Sonderausstattung modellabhängig – = kein Angebot. Erläuterungen zu den Fußnoten finden Sie ab Seite 144.

| | | Bestellschlüssel | **EUR inkl. 19 % MwSt.**[1]<br>EUR ohne MwSt.[1] | **Q3 SUV** | **Q3 Sportback** |
|---|---|---|---|---|---|
| **Interieur S mit Sportsitzen Mikrofaser** | | PWM | **3.565,–**<br>2.995,80 | ● | ● |
| | Im Paket sind folgende Umfänge enthalten:<br>▸ Sportsitze vorn<br>▸ Sitzmittelbahnen in Mikrofaser[18] schwarz sowie Sitzseitenwangen und Kopfstützen in Stoff Impressum[17] schwarz oder agavengrau; mit Kontrastnähten (Sitzbezüge der Rücksitze optisch an die Vordersitze angepasst)<br>▸ S-Emblem in den Lehnen der Vordersitze<br>▸ Rautensteppung<br>▸ Kontrastnähte<br>▸ Interieurelemente Mikrofaser Dinamica[19]: Elemente in der Instrumententafel, den Türen und in den Türarmauflagen, der Mittelarmlehne und der Mittelkonsole seitlich in Mikrofaser Dinamica[19] schwarz; mit Kontrastnähten<br>▸ Lenkradbedieneinheit schwarz glänzend<br>▸ Dekoreinlage Aluminium Divergenz dunkel<br>▸ Einstiegsleisten mit Aluminiumeinlegern vorn, beleuchtet<br>▸ Sportlederlenkrad, 3-Speichen, oben und unten abgeflacht mit Multifunktion und Schaltwippen<br>▸ Lenkradapplikation Chromoptik, S-Emblem, Lenkradgriffe perforiertes Leder und Kontrastnähte<br>▸ Dachhimmel Stoff in Schwarz<br>▸ Ambiente-Lichtpaket pro mit – zusätzlich zum Ambiente-Lichtpaket plus – durchleuchtetem Stofffeld in den Türen vorn<br>▸ Ladekantenschutz in Edelstahl<br>▸ Pedalerie und Fußstütze in Edelstahl<br><br>* Preis für TFSI quattro 195 kW | | **1.110,–**<br>932,77 | ●* | ●* |



● = als Sonderausstattung lieferbar ○ = Serienausstattung ◐ = Serien-/Sonderausstattung modellabhängig – = kein Angebot. Erläuterungen zu den Fußnoten finden Sie ab Seite 144.

# Weitere Interieurumfänge

| | | Bestellschlüssel | **EUR inkl. 19 % MwSt.**[1] EUR ohne MwSt.[1] | **Q3 SUV** | **Q3 Sportback** |
|---|---|---|---|---|---|
| **4-Wege-Lendenwirbelstütze für die Vordersitze** | Elektrisch, horizontal und vertikal in vier Richtungen individuell einstellbar, sorgt die Lendenwirbelstütze für eine entspannte, ergonomische Sitzhaltung. | 7P1 | **250,–** 210,08 | ● | ● |
| **Innenbeleuchtung** | Die Innenbeleuchtung in Weiß beinhaltet:<br>▸ LED-Dachmodul vorn und hinten, inklusive Leseleuchten<br>▸ Make-up-Spiegel auf Fahrer- und Beifahrerseite, beleuchtet<br>▸ Handschuhfachbeleuchtung<br>▸ Kofferraumleuchte | | | ○ | ○ |



● = als Sonderausstattung lieferbar ○ = Serienausstattung ◐ = Serien-/Sonderausstattung modellabhängig – = kein Angebot. Erläuterungen zu den Fußnoten finden Sie ab Seite 144.

| | | Bestellschlüssel | **EUR inkl. 19 % MwSt.**[1] EUR ohne MwSt.[1] | **Q3 SUV** | **Q3 Sportback** |
|---|---|---|---|---|---|
| **Ambiente-Lichtpaket plus** | Das Ambiente-Lichtpaket plus taucht den Innenraum in ein stimmungsvolles, mehrfarbiges Licht. Die Eleganz des Designs wird durch die gezielte Beleuchtung von Konturen und Flächen betont.<br><br>Die Farbwelt im Innenraum kann ganz nach individuellem Wunsch konfiguriert werden.<br><br>Das Ambiente-Lichtpaket plus beinhaltet die serienmäßige Innenbeleuchtung in Weiß:<br>▸ LED-Dachmodul vorn und hinten, inklusive Leseleuchten<br>▸ Make-up-Spiegel auf Fahrer- und Beifahrerseite, beleuchtet<br>▸ Handschuhfachbeleuchtung<br>▸ Kofferraumleuchte<br><br>Zusätzlich in Weiß:<br>▸ Einstiegsleuchten vorn und hinten<br>▸ Staufachbeleuchtung unter der Mittelarmlehne<br>▸ Fußraumbeleuchtung vorn und hinten<br><br>Darüber hinaus ist eine farbige Beleuchtung möglich für:<br>▸ Ambientebeleuchtung der Türflächen vorn und hinten<br>▸ Konturbeleuchtung der Mittelkonsole<br>▸ Konturbeleuchtung der Instrumententafel<br>▸ Ambientebeleuchtung des Audi virtual cockpit plus<br><br>Bei aktiviertem Themenwelt-Motiv passt das Ambiente-Lichtpaket plus die Farbstimmung automatisch an das aktivierte Themenwelt-Motiv an.<br><br>Hinweis: nur in Verbindung mit einem Interieurpaket und einer Dekoreinlage erhältlich; Serie für TFSI quattro 195 kW | QQ2 | **380,–**<br>319,33 | ◐ | ◐ |

● = als Sonderausstattung lieferbar ○ = Serienausstattung ◐ = Serien-/Sonderausstattung modellabhängig – = kein Angebot. Erläuterungen zu den Fußnoten finden Sie ab Seite 144.

# Weitere Interieurumfänge

| | | Bestellschlüssel | **EUR inkl. 19 % MwSt.**[1] EUR ohne MwSt.[1] | **Q3 SUV** | **Q3 Sportback** |
|---|---|---|---|---|---|
| **Ambiente-Lichtpaket pro** | Das Ambiente-Lichtpaket pro taucht den Innenraum in ein stimmungsvolles, mehrfarbiges Licht. Die Eleganz des Designs wird durch die gezielte Beleuchtung von Konturen und Flächen betont. Zusätzlich mit einem durchleuchteten Stofffeld in den Türen vorn.<br><br>Die Farbwelt im Innenraum kann ganz nach individuellem Wunsch konfiguriert werden.<br><br>Das Ambiente-Lichtpaket pro beinhaltet die serienmäßige Innenbeleuchtung und das Ambiente-Lichtpakets plus:<br>▸ LED-Dachmodul vorn und hinten, inklusive Leseleuchten<br>▸ Make-up-Spiegel auf Fahrer- und Beifahrerseite, beleuchtet<br>▸ Handschuhfachbeleuchtung<br>▸ Kofferraumleuchte<br>▸ Einstiegsleuchten vorn und hinten<br>▸ Staufachbeleuchtung unter der Mittelarmlehne<br>▸ Fußraumbeleuchtung vorn und hinten<br><br>Farbanpassungen sind möglich für:<br>▸ Ambientebeleuchtung der Türflächen vorn und hinten<br>▸ Konturbeleuchtung der Mittelkonsole<br>▸ Konturbeleuchtung der Instrumententafel<br>▸ Ambientebeleuchtung des Audi virtual cockpit plus<br><br>Bei aktiviertem Themenwelt-Motiv passt das Ambiente-Lichtpaket pro die Farbstimmung automatisch an das aktivierte Themenwelt-Motiv an.<br><br>Zusätzlich kommt beim Ambiente-Lichtpaket pro mit dem durchleuchteten Stofffeld in den Türen vorn ein weiteres Designelement im Interieur zum Einsatz.<br><br>Hinweis: nur in Verbindung mit Interieur S mit Sportsitzen in Leder/Kunstleder-Kombination (PWL) und Mikrofaser (PWM) erhältlich | QQ5 | im Paketpreis enthalten | ● | ● |



● = als Sonderausstattung lieferbar ○ = Serienausstattung ◐ = Serien-/Sonderausstattung modellabhängig – = kein Angebot. Erläuterungen zu den Fußnoten finden Sie ab Seite 144.

| | | Bestellschlüssel | **EUR inkl. 19 % MwSt.**[1]<br>EUR ohne MwSt.[1] | **Q3 SUV** | **Q3 Sportback** |
|---|---|---|---|---|---|
| **Ablage- und Gepäckraumpaket**<br> | Zum flexiblen Transport von Gegenständen und für den Komfort auf Reisen steht ein umfangreiches Paket mit Ablagen, Ausstattungen zur Transportsicherung und mit funktionalen Details zur Verfügung.<br><br>Im Paket sind folgende Umfänge enthalten:<br>▸ Ablagenetz an der Rückseite der Vordersitze<br>▸ abschließbares Handschuhfach<br>▸ Ablagefach auf der Fahrerseite<br>▸ Gepäckraumstrahler (LED) in der Gepäckraumklappe zur Beleuchtung des Gepäckraums<br>▸ Gepäckraumnetz<br>▸ 12-Volt-Steckdose im Gepäckraum an der Seitenverkleidung links<br><br>Hinweis: nur in Verbindung mit Funktionspaket (PYW) erhältlich | QE1 | im Paket-preis ent-halten | ● | ● |
| **Funktionspaket** | Zum flexiblen Transport von Gegenständen und für den Komfort auf Reisen steht ein umfangreiches Paket mit Ablagen, Ausstattungen zur Transportsicherung und mit funktionalen Details zur Verfügung.<br><br>Im Paket sind folgende Umfänge enthalten:<br>▸ Ablagenetz an der Rückseite der Vordersitze<br>▸ abschließbares Handschuhfach<br>▸ Ablagefach auf der Fahrerseite<br>▸ Gepäckraumstrahler (LED) in der Gepäckraumklappe zur Beleuchtung des Gepäckraums<br>▸ Gepäckraumnetz<br>▸ 12-Volt-Steckdose im Gepäckraum an der Seitenverkleidung links<br>▸ Rücksitzbank plus mit Mittelarmlehne und Getränkehalterung | PYW | **315,–**<br>264,71 | ● | ● |
| **Dekoreinlage Feinlack vulkangrau**<br> | großflächig in Instrumententafel | | | ○/– | ○/– |

● = als Sonderausstattung lieferbar ○ = Serienausstattung ◐ = Serien-/Sonderausstattung modellabhängig – = kein Angebot. Erläuterungen zu den Fußnoten finden Sie ab Seite 144.

# Weitere Interieurumfänge

| | Bestellschlüssel | EUR inkl. 19 % MwSt.[1] EUR ohne MwSt.[1] | Q3 SUV | Q3 Sportback |
|---|---|---|---|---|
| **Dekoreinlage Aluminium Divergenz dunkel**<br> <br>großflächig in Instrumententafel<br>Hinweis: nur in Verbindung mit Interieur S; Serie für TFSI quattro 195 kW | 5TD | **260,–**<br>218,49 | ◐ | ◐ |
| **Dekoreinlage Aluminium matt kreuzgebürstet**<br> <br>großflächig in Instrumententafel<br>Hinweis: nicht in Verbindung mit Interieur S; nicht für TFSI quattro 195 kW und nur in Verbindung mit Ambiente-Lichtpaket plus (QQ2) und einem Interieurpaket bestellbar | 5TE | **260,–**<br>218,49 | ●/– | ●/– |
| **Dekoreinlage Holz Amerikanischer Tulpenbaum silberbeige naturell**<br> <br>großflächig in Instrumententafel<br>Hinweis: nicht in Verbindung mit Interieur S und nur mit Leder/Kunstleder-Kombination erhältlich | 5TF | **430,–**<br>361,34 | ●/– | ●/– |

● = als Sonderausstattung lieferbar ○ = Serienausstattung ◐ = Serien-/Sonderausstattung modellabhängig – = kein Angebot. Erläuterungen zu den Fußnoten finden Sie ab Seite 144.

| | | Bestellschlüssel | **EUR inkl. 19 % MwSt.**[1]<br>EUR ohne MwSt.[1] | **Q3 SUV** | **Q3 Sportback** |
|---|---|---|---|---|---|
| **Dekoreinlage Holz Amerikanischer Tulpenbaum anthrazit naturell**<br> | großflächig in Instrumententafel<br>Hinweis: nicht in Verbindung mit Interieur mit Sportsitzen, Stoff schwarz (PWD)<br>* Preis für TFSI quattro 195 kW | 5TK | **430,–**<br>361,34<br>**170,–**<br>142,86 | ●<br>●* | ●<br>●* |
| **Interieurapplikationen Aluminiumoptik** | Die kontrastreichen Akzente der Aluminiumoptik bringen den progressiv-sportlichen Charakter des Interieurs wirkungsvoll zur Geltung.<br>Die folgenden Interieurapplikationen sind in Aluminiumoptik ausgeführt:<br>▸ Elemente an den Fensterheberschaltern<br>▸ Bedientaste der elektronischen Parkbremse | | | ○ | ○ |
| **Memory-Funktion für den Fahrersitz und die Außenspiegel** | Die Memory-Funktion für die Fahrerseite bietet zwei Speicherplätze für den elektrisch einstellbaren Fahrersitz und die Außenspiegel. Über die Speichertaste in der Türverkleidung können die Einstellungen gespeichert und abgerufen werden.<br>Durch „Personalisierung“ wird zusätzlich die letzte Sitz-/Außenspiegelposition automatisch im persönlichen Profil gespeichert.<br>Hinweis: nur in Verbindung mit Komfortpaket plus (PYY) erhältlich | AI1 | im Paketpreis enthalten | ● | ● |



● = als Sonderausstattung lieferbar ○ = Serienausstattung ◐ = Serien-/Sonderausstattung modellabhängig – = kein Angebot. Erläuterungen zu den Fußnoten finden Sie ab Seite 144.

# Weitere Interieurumfänge

| | | Bestellschlüssel | **EUR inkl. 19 % MwSt.**[1] EUR ohne MwSt.[1] | **Q3 SUV** | **Q3 Sportback** |
|---|---|---|---|---|---|
| **Vordersitze manuell einstellbar** | Es steht eine Vielzahl manueller Einstellmöglichkeiten zur Verfügung:<br>▸ Sitzhöhe<br>▸ Sitzlängsposition<br>▸ Lehnenneigung<br><br>Bei Sportsitzen vorn zusätzlich mit manueller Einstellung von Sitzneigung und Oberschenkelauflage | | | ○ | ○ |
| **Vordersitze elektrisch einstellbar** | Es steht eine Vielzahl elektrischer Einstellmöglichkeiten zur Verfügung:<br>▸ Sitzhöhe<br>▸ Sitzlängsposition<br>▸ Sitz- und Lehnenneigung<br><br>Hinweis: nur in Verbindung mit Komfortpaket plus (PYY) erhältlich | 3L5 | im Paketpreis enthalten | ● | ● |
| **Rücksitzbank plus** | Die Rücksitzlehne ist im Verhältnis 40 : 20 : 40 teilbar oder vollständig umklappbar.<br><br>Zudem ist die Rücksitzlehne in der Neigung einstellbar und die Rücksitzbank in der Länge verschiebbar. | | | ○ | ○ |



● = als Sonderausstattung lieferbar ○ = Serienausstattung ◐ = Serien-/Sonderausstattung modellabhängig – = kein Angebot. Erläuterungen zu den Fußnoten finden Sie ab Seite 144.

| | Bestellschlüssel | **EUR inkl. 19 % MwSt.**[1] EUR ohne MwSt.[1] | **Q3 SUV** | **Q3 Sportback** |
|---|---|---|---|---|
| **Rücksitzbank plus mit Mittelarmlehne und Getränkehalterung**<br> <br>Die Ausstattung besteht aus:<br>▸ Rücksitzlehne umklappbar im Verhältnis 40 : 20 : 40<br>▸ Rücksitzbank in der Länge verschiebbar<br>▸ Rücksitzlehne in der Neigung einstellbar<br>▸ Mittelarmlehne hinten und Getränkehalterung<br><br>Hinweis: nur in Verbindung mit Funktionspaket (PYW) erhältlich | 5KR | im Paketpreis enthalten | ● | ● |



● = als Sonderausstattung lieferbar ○ = Serienausstattung ◐ = Serien-/Sonderausstattung modellabhängig – = kein Angebot. Erläuterungen zu den Fußnoten finden Sie ab Seite 144.

# Sitze und Sitzkomfort

| | | Bestellschlüssel | **EUR inkl. 19 % MwSt.**[1] EUR ohne MwSt.[1] | **Q3 SUV** | **Q3 Sportback** |
|---|---|---|---|---|---|
| **Stoff Passage**[20] | für Normalsitze vorn:<br>▸ Sitzmittelbahnen in Stoff Passage schwarz<br>▸ Sitzseitenwangen und Kopfstützen in Stoff uni schwarz<br><br>Die Sitzbezüge der Rücksitze sind optisch an die Vordersitze angepasst. | | | ○ | ○ |
| **Sportsitze vorn**<br> | Auf sportliche Ambitionen abgestimmt. Sportsitze vorn mit ausgeprägter Form und individueller Einstellung.<br><br>Die Sportsitze vorn verfügen über:<br>▸ manuell ausziehbare Oberschenkelauflage<br>▸ optisch integrierte Kopfstützen<br>▸ ausgeprägte Sitzseitenwangen für guten Seitenhalt in Kurven<br><br>Hinweis: abhängig vom gewählten Interieurpaket | Q1D | | ● | ● |
| **Kindersitzbefestigung i-Size-konform und Top Tether vorn und hinten**<br> | Die äußeren Rücksitze sowie der Beifahrersitz verfügen jeweils über eine i-Size-konforme Kindersitzbefestigung mit Top Tether.<br><br>Mit dem sogenannten Top Tether steht ein zusätzlicher Befestigungspunkt oben am Sitz zur Verfügung.<br><br>Die empfohlenen Kindersitze von Audi Original Zubehör erhalten Sie bei Ihrem Audi Partner. | | | ○ | ○ |



● = als Sonderausstattung lieferbar ○ = Serienausstattung ◐ = Serien-/Sonderausstattung modellabhängig – = kein Angebot. Erläuterungen zu den Fußnoten finden Sie ab Seite 144.

| | | Bestellschlüssel | **EUR inkl. 19 % MwSt.**[1] EUR ohne MwSt.[1] | **Q3 SUV** | **Q3 Sportback** |
|---|---|---|---|---|---|
| **Farbnähte rot Audi Sport GmbH** | Markante Kontrastnähte in Expressrot sorgen für deutlich sichtbare Akzente im Fahrzeuginnenraum und heben die Konturen stärker hervor.<br><br>Die Ausstattung Farbnähte rot Audi Sport GmbH für Interieur S mit Sportsitzen Mikrofaser schwarz beinhaltet:<br>▸ Kontrastnähte in Expressrot auf Sitzbezügen, dem Lenkrad sowie den Elementen in der Instrumententafel, den Türarmauflagen, der Mittelarmlehne und der Mittelkonsole seitlich in Mikrofaser Dinamica[19]<br>▸ Fußmatten schwarz mit Kontrastnaht und Biese in Expressrot<br><br>Ein Angebot der Audi Sport GmbH<br><br>Hinweis: nur in Verbindung mit Interieur S mit Sportsitzen Mikrofaser schwarz (PWM); nicht in Verbindung mit Sportlenkrad, 3-Speichen, lederfrei, oben und unten abgeflacht, mit Multifunktion und Schaltwippen | YYB | **430,–**<br>361,34 | ● | ● |



● = als Sonderausstattung lieferbar ○ = Serienausstattung ◐ = Serien-/Sonderausstattung modellabhängig – = kein Angebot. Erläuterungen zu den Fußnoten finden Sie ab Seite 144.

# Dachhimmel

| | | Bestellschlüssel | **EUR inkl. 19 % MwSt.**[1] EUR ohne MwSt.[1] | **Q3 SUV** | **Q3 Sportback** |
|---|---|---|---|---|---|
| **Dachhimmel Stoff, Farbe spezifisch** | in Mondsilber | | | ○ | ○ |
| **Dachhimmel Stoff schwarz** | Hinweis: Bestandteil von Interieur S<br>Hinweis: Abbildung zeigt Innenraum mit optionalem schwarzem Dachhimmel | 6NQ | **235,–**<br>197,48 | ● | ● |



● = als Sonderausstattung lieferbar ○ = Serienausstattung ◐ = Serien-/Sonderausstattung modellabhängig – = kein Angebot. Erläuterungen zu den Fußnoten finden Sie ab Seite 144.

# Lenkräder

| | | Bestellschlüssel | **EUR inkl. 19 % MwSt.**[1] EUR ohne MwSt.[1] | **Q3 SUV** | **Q3 Sportback** |
|---|---|---|---|---|---|
| **Doppelspeichen-Lederlenkrad mit Multifunktion und Schaltwippen** | Das progressive und markante Doppelspeichen-Lederlenkrad in Aluminiumoptik liegt gut in der Hand und integriert sich nahtlos in das Interieur des Fahrzeugs.<br>Zur einfachen Bedienung der umfangreichen serienmäßigen und optional gegen Aufpreis erhältlichen Infotainment-Umfänge ist das Lenkrad mit Multifunktionstasten und haptischen Walzen ausgestattet.<br>Schaltwippen ermöglichen das manuelle Wechseln der Fahrstufen des Automatikgetriebes. | | | ○ | ○ |
| **Doppelspeichen-Lederlenkrad mit Multifunktion, Schaltwippen und Lenkradheizung** | Das progressive und markante Doppelspeichen-Lederlenkrad in Aluminiumoptik liegt gut in der Hand und integriert sich nahtlos in das Interieur des Fahrzeugs.<br>Zur einfachen Bedienung der umfangreichen serienmäßigen und optional gegen Aufpreis erhältlichen Infotainment-Umfänge ist das Lenkrad mit Multifunktionstasten und haptischen Walzen ausgestattet. Zusätzlich ist der Lenkradkranz beheizbar.<br>Schaltwippen ermöglichen das manuelle Wechseln der Fahrstufen des Automatikgetriebes.<br>Hinweis: nicht in Verbindung mit Interieur S; nicht für TFSI quattro 195 kW bestellbar | 2FK | **200,–**<br>168,07 | ●/– | ●/– |
| **Doppelspeichen-Sportlederlenkrad, oben und unten abgeflacht, mit Multifunktion und Schaltwippen** | Das progressive und markante Doppelspeichen-Sportlederlenkrad in Aluminiumoptik ist oben und unten abgeflacht und bietet eine besonders sportliche Optik. Es liegt gut in der Hand und integriert sich nahtlos in das Interieur des Fahrzeugs.<br>Zur einfachen Bedienung der umfangreichen serienmäßigen und optional gegen Aufpreis erhältlichen Infotainment-Umfänge ist das Lenkrad mit Multifunktionstasten und haptischen Walzen ausgestattet.<br>Schaltwippen ermöglichen das manuelle Wechseln der Fahrstufen des Automatikgetriebes.<br>Hinweis: nicht in Verbindung mit Interieur S; nicht für TFSI quattro 195 kW bestellbar | 2FE | **220,–**<br>184,87 | ●/– | ●/– |

# Lenkräder

| | | Bestellschlüssel | **EUR inkl. 19 % MwSt.**[1] EUR ohne MwSt.[1] | **Q3 SUV** | **Q3 Sportback** |
|---|---|---|---|---|---|
| **Doppelspeichen-Sportlederlenkrad, oben und unten abgeflacht, mit Multifunktion, Schaltwippen und Lenkradheizung** | Das progressive und markante Doppelspeichen-Sportlederlenkrad in Aluminiumoptik ist oben und unten abgeflacht und bietet eine besonders sportliche Optik. Es liegt gut in der Hand und integriert sich nahtlos in das Interieur des Fahrzeugs.<br>Zur einfachen Bedienung der umfangreichen serienmäßigen und optional gegen Aufpreis erhältlichen Infotainment-Umfänge ist das Lenkrad mit Multifunktionstasten und haptischen Walzen ausgestattet. Zusätzlich ist der Lenkradkranz beheizbar.<br>Schaltwippen ermöglichen das manuelle Wechseln der Fahrstufen des Automatikgetriebes.<br>Hinweis: nicht in Verbindung mit Interieur S; nicht für TFSI quattro 195 kW bestellbar | 2FT | **400,–**<br>336,13 | ●/– | ●/– |
| **Sportlenkrad, 3-Speichen, lederfrei, oben und unten abgeflacht, mit Multifunktion und Schaltwippen** | Das progressive und markante Sportlenkrad im 3-Speichen-Design überzeugt durch einen hochwertigen, lederfreien Bezug. Es ist oben und unten abgeflacht und bietet eine besonders sportliche Optik. Das Sportlenkrad liegt gut in der Hand und integriert sich nahtlos in das Interieur des Fahrzeugs.<br>Zur einfachen Bedienung der umfangreichen serienmäßigen und optional gegen Aufpreis erhältlichen Infotainment-Umfänge ist das Lenkrad mit Multifunktionstasten und haptischen Walzen ausgestattet.<br>Schaltwippen ermöglichen das manuelle Wechseln der Fahrstufen des Automatikgetriebes.<br>Hinweis: nur in Verbindung mit Interieur S und Tech pro (PQ3) erhältlich | 1XU | im Paketpreis enthalten | ●/– | ●/– |



● = als Sonderausstattung lieferbar ○ = Serienausstattung ◐ = Serien-/Sonderausstattung modellabhängig – = kein Angebot. Erläuterungen zu den Fußnoten finden Sie ab Seite 144.

| | | Bestellschlüssel | **EUR inkl. 19 % MwSt.**[1] EUR ohne MwSt.[1] | **Q3 SUV** | **Q3 Sportback** |
|---|---|---|---|---|---|
| **Sportlederlenkrad, 3-Speichen, oben und unten abgeflacht, mit Multifunktion und Schaltwippen** | Das progressive und markante Sportlederlenkrad im 3-Speichen-Design ist oben und unten abgeflacht und bietet eine besonders sportliche Optik. Es liegt gut in der Hand und integriert sich nahtlos in das Interieur des Fahrzeugs.<br>Zur einfachen Bedienung der umfangreichen serienmäßigen und optional gegen Aufpreis erhältlichen Infotainment-Umfänge ist das Lenkrad mit Multifunktionstasten und haptischen Walzen ausgestattet.<br>Schaltwippen ermöglichen das manuelle Wechseln der Fahrstufen des Automatikgetriebes.<br>Hinweis: nur in Verbindung mit Interieur S und nicht mit Tech pro (PQ3) erhältlich; Serie für TFSI quattro 195 kW | 1XX | im Paketpreis enthalten | ◐ | ◐ |
| **Sportlederlenkrad, 3-Speichen, oben und unten abgeflacht, mit Multifunktion, Schaltwippen und Lenkradheizung** | Das progressive und markante Sportlederlenkrad im 3-Speichen-Design ist oben und unten abgeflacht und bietet eine besonders sportliche Optik. Es liegt gut in der Hand und integriert sich nahtlos in das Interieur des Fahrzeugs.<br>Zur einfachen Bedienung der umfangreichen serienmäßigen und optional gegen Aufpreis erhältlichen Infotainment-Umfänge ist das Lenkrad mit Multifunktionstasten und haptischen Walzen ausgestattet. Zusätzlich ist der Lenkradkranz beheizbar.<br>Schaltwippen ermöglichen das manuelle Wechseln der Fahrstufen des Automatikgetriebes.<br>Hinweis: nur in Verbindung mit Interieur S erhältlich | 1XT | **180,–** 151,26 | ● | ● |



● = als Sonderausstattung lieferbar ○ = Serienausstattung ◐ = Serien-/Sonderausstattung modellabhängig – = kein Angebot. Erläuterungen zu den Fußnoten finden Sie ab Seite 144.

# Lenkräder

| | | Bestellschlüssel | **EUR inkl. 19 % MwSt.**[1] EUR ohne MwSt.[1] | **Q3 SUV** | **Q3 Sportback** |
|---|---|---|---|---|---|
| **Lenkradapplikation Chromoptik** | | | | ○ | ○ |
| **Lenkradapplikation Chromoptik, S-Emblem, Lenkradgriffe perforiertes Leder und Kontrastnaht** | Hinweis: Serie für TFSI quattro 195 kW und Interieur S | | | ◐ | ◐ |

● = als Sonderausstattung lieferbar ○ = Serienausstattung ◐ = Serien-/Sonderausstattung modellabhängig – = kein Angebot. Erläuterungen zu den Fußnoten finden Sie ab Seite 144.

# Klimatisierung

| | | Bestellschlüssel | **EUR inkl. 19 % MwSt.**[1]<br>EUR ohne MwSt.[1] | **Q3 SUV** | **Q3 Sportback** |
|---|---|---|---|---|---|
| **2-Zonen-Klimaautomatik** | Getrennte Temperaturregelung für Fahrer- und Beifahrerseite. Ganz individuell einstellbar. Für ein Wohlfühlklima bei winterlichen Minusgraden ebenso wie bei sommerlicher Hitze.<br><br>Die 2-Zonen-Komfortklimaautomatik enthält folgende Funktionen:<br>▸ elektronische Regelung der Lufttemperatur, -menge und -verteilung<br>▸ getrennte Temperatureinstellung für Fahrer- und Beifahrerseite<br>▸ Klimabedienung vorn über das MMI touch-Display<br>▸ sonnenstandsabhängige Regelung<br>▸ automatische Umluftregelung<br>▸ staub- und geruchsabscheidenden Innenraumfilter, der für eine geringere Belastung des Fahrzeuginnenraums mit Staubpartikeln, Gerüchen und Allergenen sorgt<br>▸ separate Defrostertaste für die Enteisung der Windschutz- und Seitenscheiben | 9AK | | ○ | ○ |
| **Klimatisierungspaket plus** | Mit der 3-Zonen-Komfortklimaautomatik kann die gewünschte Temperaturverteilung für Fahrerseite, Beifahrerseite und den Fondraum getrennt eingestellt werden.<br><br>Das Klimatisierungspaket plus beinhaltet:<br>▸ Komfort-Standklimatisierung (nur für e-hybrid)<br>▸ 3-Zonen-Komfortklimaautomatik<br><br>Detaillierte Informationen zu den einzelnen Ausstattungen können den jeweiligen Einzelbeschreibungen entnommen werden.<br><br>Hinweis: nur in Verbindung mit Tech (PQ1), Tech plus (PQ2) oder Tech pro (PQ3) erhältlich | PYC | **360,–**<br>302,52 | ● | ● |



● = als Sonderausstattung lieferbar ○ = Serienausstattung ◐ = Serien-/Sonderausstattung modellabhängig – = kein Angebot. Erläuterungen zu den Fußnoten finden Sie ab Seite 144.

# Klimatisierung

| | | Bestellschlüssel | **EUR inkl. 19 % MwSt.**[1] EUR ohne MwSt.[1] | **Q3 SUV** | **Q3 Sportback** |
|---|---|---|---|---|---|
| **3-Zonen-Komfortklimaautomatik** | Getrennte Temperaturregelung für Fahrer- und Beifahrerseite sowie im Fond. Ganz individuell einstellbar. Für ein Wohlfühlklima bei winterlichen Minusgraden ebenso wie bei sommerlicher Hitze.<br><br>Die 3-Zonen-Komfortklimaautomatik enthält folgende Funktionen:<br>▸ elektronische Regelung der Lufttemperatur, -menge und -verteilung<br>▸ getrennte Temperatureinstellung für Fahrer- und Beifahrerseite sowie den Fondraum<br>▸ sonnenstandsabhängige Regelung<br>▸ automatische Umluftregelung<br>▸ staub- und geruchsabscheidenden Innenraumfilter, der für eine geringere Belastung des Fahrzeuginnenraums mit Staubpartikeln, Gerüchen und Allergenen sorgt<br>▸ Bedienteil und Luftausströmer in der Mittelkonsole hinten zur Klimatisierung des Fondraums<br>▸ separate Defrostertaste für die Enteisung der Windschutz- und Seitenscheiben<br>▸ Komfortassistenten mit 4 vordefinierten Klimaprogrammen, die jeweils über eine Schaltfläche im MMI touch-Display direkt aktiviert werden können<br><br>Hinweis: nur in Verbindung mit Klimatisierungspaket plus (PYC) erhältlich | KH7 | im Paketpreis enthalten | ● | ● |
| **Sitzheizung vorn** | Die Sitzheizung beheizt die Sitz- und Lehnenmittelbahn der Vordersitze sowie in Verbindung mit einer Lederausstattung und Sportsitzen vorn auch die Sitzseitenwangen.<br><br>Im MMI touch-Display ist die Sitzheizung für den Fahrer- und Beifahrersitz individuell in drei Stufen einstellbar. | | | ○ | ○ |
| **Standheizung und -lüftung** | Immer die richtige Wohlfühltemperatur im Fahrzeug – mit einer Klimatisierung, die das Fahrzeug im Winter vorheizt und im Sommer gut belüftet.<br><br>Die Standheizung und -lüftung muss per Timer oder Sofortstart aktiv gestartet werden. Danach wird abhängig von der Außentemperatur intelligent der Klimatisierungsmodus ausgewählt.<br><br>Die Standheizung erwärmt den Innenraum und befreit die Scheiben von Eis ohne Inbetriebnahme des Motors. Die Standlüftung führt Frischluft zu und senkt die Innenraumtemperatur.<br><br>In Verbindung mit Audi connect Notruf & Service mit Audi connect Remote & Control[21] lässt sich die Standheizung komfortabel über die myAudi App[8, 22] programmieren. Die Steuerung mit Timer und Abfahrtzeitprogrammierung berechnet zeit- und energieeffizient die Heizdauer.<br><br>Hinweis: nicht für e-hybrid | 9M1 | **1.450,–**<br>1.218,49 | ●/– | ●/– |



● = als Sonderausstattung lieferbar ○ = Serienausstattung ◐ = Serien-/Sonderausstattung modellabhängig – = kein Angebot. Erläuterungen zu den Fußnoten finden Sie ab Seite 144.

| | | Bestellschlüssel | **EUR inkl. 19 % MwSt.**[1] EUR ohne MwSt.[1] | **Q3 SUV** | **Q3 Sportback** |
|---|---|---|---|---|---|
| **Standheizung und -klimatisierung** | Mit der serienmäßigen Standheizung und -klimatisierung ist es möglich, den Innenraum im Sommer vor Fahrtbeginn herunterzukühlen oder ihn im Winter vorzuheizen. Sie kann gezielt mittels Timer geplant und durch die Eingabe eines Abfahrtszeitpunkts unmittelbar vor Beginn der Fahrt gestartet werden.<br><br>Die Funktionen sind komfortabel über das MMI touch im Fahrzeug oder über die myAudi App[8, 22] programmier- und aktivierbar. Die Standheizung und -klimatisierung funktioniert unabhängig davon, ob das Auto gerade über die Ladeinfrastruktur geladen wird oder nicht – ein ausreichend hoher Ladezustand der Hochvoltbatterie vorausgesetzt.<br><br>Um den Fahrzeuginnenraum während kurzer Pausen (z. B. beim Einkaufen) warm bzw. kühl zu halten, ist beim Verlassen des Fahrzeugs zudem ein Sofortstart der Standklimatisierung über das MMI touch-Display möglich.<br><br>Hinweis: nur für e-hybrid | GA1 | | ○/– | ○/– |
| **Komfort-Standheizung und -klimatisierung** | Mit der Komfort-Standheizung und -klimatisierung ist es möglich, den Innenraum im Sommer vor Fahrtbeginn herunterzukühlen oder ihn im Winter vorzuheizen. Sie kann gezielt geplant und durch die Eingabe eines Abfahrtszeitpunkts unmittelbar vor Beginn der Fahrt gestartet werden. Die jeweilige Wunschtemperatur ist dabei individuell einstellbar.<br><br>Wenn weitere Ausstattungen wie Sitzheizung vorn[23], Lenkradheizung[23] oder Glasflächenheizung[23] gewählt wurden, werden diese zusätzlich automatisch mit aktiviert.<br><br>Die Funktionen sind komfortabel über das MMI touch im Fahrzeug oder über die myAudi App[8, 22] programmier- und aktivierbar. Die Komfort-Standklimatisierung funktioniert unabhängig davon, ob das Auto gerade über die Ladeinfrastruktur geladen wird oder nicht – ein ausreichend hoher Ladezustand der Hochvoltbatterie vorausgesetzt. Um den Fahrzeuginnenraum während kurzer Pausen (z. B. beim Einkaufen) warm bzw. kühl zu halten, ist beim Verlassen des Fahrzeugs zudem ein Sofortstart der Standklimatisierung über das MMI touch-Display möglich. Beim Entriegeln des Fahrzeugs mit dem Komfortschlüssel kann zusätzlich eine „Kurz-Klimatisierung“ gestartet werden.<br><br>Hinweis: nur für e-hybrid; nur in Verbindung mit Klimatisierungspaket plus (PYC) erhältlich | GA2 | im Paketpreis enthalten | ●/– | ●/– |



● = als Sonderausstattung lieferbar ○ = Serienausstattung ◐ = Serien-/Sonderausstattung modellabhängig – = kein Angebot. Erläuterungen zu den Fußnoten finden Sie ab Seite 144.

# Komfort und Funktion

| | | Bestellschlüssel | **EUR inkl. 19 % MwSt.**[1] EUR ohne MwSt.[1] | **Q3 SUV** | **Q3 Sportback** |
|---|---|---|---|---|---|
| **Komfortpaket plus** | Das Paket bündelt attraktive Ausstattungen für einen gesteigerten Komfort.<br><br>Im Paket sind folgende Umfänge enthalten:<br>▸ Außenspiegel elektrisch einstell-, beheiz- und anklappbar, automatisch abblendend, mit Memory-Funktion<br>▸ 4-Wege-Lendenwirbelstütze für die Vordersitze<br>▸ Memory-Funktion für den Fahrersitz und die Außenspiegel<br>▸ Vordersitze elektrisch einstellbar<br><br>Außenspiegel mit integriertem LED-Blinklicht und Bordsteinautomatik. Der Beifahreraußenspiegel klappt bei eingelegtem Rückwärtsgang nach unten für eine bessere Sicht auf die Bordsteinkante.<br><br>4-Wege-Lendenwirbelstütze für die Vordersitze ist elektrisch, horizontal und vertikal in vier Richtungen individuell einstellbar. Die Memory-Funktion bietet zwei Speicherplätze für den elektrisch einstellbaren Fahrersitz und die Außenspiegel. Über die Speichertaste in der Türverkleidung können die Einstellungen gespeichert und abgerufen werden. Vordersitze elektrisch einstellbar für Sitzhöhe, Sitzlängsposition sowie Sitz- und Lehnenneigung.<br><br>Detaillierte Informationen zu den einzelnen Ausstattungen können den jeweiligen Einzelbeschreibungen entnommen werden.<br><br>Hinweis: nur in Verbindung mit Tech (PQ1), Tech plus (PQ2) oder Tech pro (PQ3) erhältlich | PYY | **850,–**<br>714,29 | ● | ● |
| **Wegfahrsperre elektronisch** | Die elektronische Wegfahrsperre ist eine in das Steuergerät integrierte Sicherheitsfunktion, die das unberechtigte Starten des Fahrzeugs verhindert. Die automatische Aktivierung erfolgt durch den Fahrzeugschlüssel beim Verlassen des Fahrzeugs. Beim Öffnen wird sie wieder aufgehoben. | | | ○ | ○ |



● = als Sonderausstattung lieferbar ○ = Serienausstattung ◐ = Serien-/Sonderausstattung modellabhängig – = kein Angebot. Erläuterungen zu den Fußnoten finden Sie ab Seite 144.

| | | Bestellschlüssel | **EUR inkl. 19 % MwSt.**[1] EUR ohne MwSt.[1] | **Q3 SUV** | **Q3 Sportback** |
|---|---|---|---|---|---|
| **Komfortschlüssel ohne Safelock**[24] | Mit dem Komfortschlüssel wird das Fahrzeug durch drahtlose Kommunikation zwischen dem Schlüssel und dem Fahrzeug durch Betätigung des Türgriffs ohne aktive Verwendung des Schlüssels entriegelt und verriegelt. Dies ist bei allen Türen möglich. Dazu muss der Komfortschlüssel lediglich mitgeführt werden.<br><br>Der Schlüssel wird über die Ultrabreitband-Technologie vom Fahrzeug erkannt. Zum Ent- bzw. Verriegeln des Fahrzeugs von außen genügt das Berühren einer der Sensortasten, die sich an allen Türgriffen befinden.<br><br>In Verbindung mit der Ausstattung Diebstahlwarnanlage[23] wird das Fahrzeug entriegelt, sobald sich eine Person mit dem Fahrzeugschlüssel nähert. Sobald die Person das Fahrzeug verlässt und sich davon entfernt, wird es automatisch verriegelt. Die Funktion kann über das MMI deaktiviert werden.<br><br>Ein komfortables Öffnen der elektrischen Gepäckraumklappe ist mittels der Gepäckraumtaste des Komfortschlüssels oder, wenn man gerade keine Hand frei hat, mit einer Fußgeste durch Kick-Bewegung am Heck möglich.<br><br>Die Freigabe der Motorstartberechtigung erfolgt ebenfalls ohne aktive Betätigung des Komfortschlüssels. Der Komfortschlüssel muss dazu im Fahrzeug mitgeführt werden. Das Starten und Abstellen des Fahrzeugs erfolgen über die Start-Stop-Taste in der Mittelkonsole. | | | ○ | ○ |
| **Komfortschlüssel mit Safelock**[24] | Mit dem Komfortschlüssel wird das Fahrzeug durch drahtlose Kommunikation zwischen dem Schlüssel und dem Fahrzeug durch Betätigung des Türgriffs ohne aktive Verwendung des Schlüssels entriegelt und verriegelt. Dies ist bei allen Türen möglich. Dazu muss der Komfortschlüssel lediglich mitgeführt werden.<br><br>Der Schlüssel wird über die Ultrabreitband-Technologie vom Fahrzeug erkannt. Zum Ent- bzw. Verriegeln des Fahrzeugs von außen genügt das Berühren einer der Sensortasten, die sich an allen Türgriffen befinden.<br><br>In Verbindung mit der Ausstattung Diebstahlwarnanlage[23] wird das Fahrzeug entriegelt, sobald sich eine Person mit dem Fahrzeugschlüssel nähert. Sobald die Person das Fahrzeug verlässt und sich davon entfernt, wird es automatisch verriegelt. Die Funktion kann über das MMI deaktiviert werden.<br><br>Ein komfortables Öffnen der elektrischen Gepäckraumklappe ist mittels der Gepäckraumtaste des Komfortschlüssels oder, wenn man gerade keine Hand frei hat, mit einer Fußgeste durch Kick-Bewegung am Heck möglich.<br><br>Die Freigabe der Motorstartberechtigung erfolgt ebenfalls ohne aktive Betätigung des Komfortschlüssels. Der Komfortschlüssel muss dazu im Fahrzeug mitgeführt werden. Das Starten und Abstellen des Fahrzeugs erfolgen über die Start-Stop-Taste in der Mittelkonsole.<br><br>Hinweis: nur in Verbindung mit Diebstahlwarnanlage (7AL) erhältlich | 4K6 | im Paketpreis enthalten | ● | ● |



● = als Sonderausstattung lieferbar ○ = Serienausstattung ◐ = Serien-/Sonderausstattung modellabhängig – = kein Angebot. Erläuterungen zu den Fußnoten finden Sie ab Seite 144.

# Komfort und Funktion

| | | Bestellschlüssel | **EUR inkl. 19 % MwSt.**[1] EUR ohne MwSt.[1] | **Q3 SUV** | **Q3 Sportback** |
|---|---|---|---|---|---|
| **Diebstahlwarnanlage** | Die Diebstahlwarnanlage dient zur Überwachung von Türen, Front- und Kofferraumklappe.<br>Das mit den Türschlössern gekoppelte Safelock[24] verhindert ein Öffnen der Türen von innen, sobald das Fahrzeug über den Fahrzeugschlüssel verschlossen worden ist (länderspezifische Verfügbarkeit).<br>Die Diebstahlwarnanlage bietet außerdem:<br>▸ abschaltbare Innenraumüberwachung auf Ultraschallbasis<br>▸ Warnung im Falle eines Diebstahls durch Neigungswinkelsensor<br>▸ akkugestütztes Signalhorn gegen Leitungsmanipulation | 7AL | **450,–**<br>378,15 | ● | ● |
| **Garagentoröffner**[25] | Der Garagentoröffner (HomeLink®) ist eine integrierte programmierbare Funkfernbedienung zur Bedienung von Garagentoren, Grundstückstoren, Parkbarrieren, Sicherheitssystemen und Beleuchtungsanlagen.<br>Die fest in das Bedienkonzept integrierte Steuerungs- und Sendeeinheit ist frei programmierbar. Touchscreen-Felder zur Bedienung können individuell benannt werden. Insgesamt können bis zu acht verschiedene Systeme gespeichert werden. Die verwendete Funktechnologie gewährleistet Zuverlässigkeit und Sicherheit. Ein externer Zugriff auf das Steuerungssystem über das Internet ist nicht möglich.<br>Bei Annäherung an den gespeicherten Standort erscheint eine entsprechende Benachrichtigung zur Auslösung des Sendevorgangs. Zur Einrichtung des Systems steht eine benutzerfreundlich geführte Programmierunterstützung über das MMI touch mit passenden Bordbuchinformationen zur Verfügung. Durch die feste Integration der universellen Funkfernbedienung müssen keine Handsender mehr mitgeführt werden, da mit dem Garagentoröffner (HomeLink®) das Fahrzeug selbst die Schnittstelle zu Haussystemen wird.<br>Hinweis: nur in Verbindung mit Tech pro (PQ3) erhältlich | VC2 | im Paketpreis enthalten | ● | ● |
| **Innenspiegel**<br> | Das Spiegelglas kann manuell über einen Kipphebel am Spiegel abgeblendet werden. | | | ○ | ○ |

● = als Sonderausstattung lieferbar ○ = Serienausstattung ◐ = Serien-/Sonderausstattung modellabhängig – = kein Angebot. Erläuterungen zu den Fußnoten finden Sie ab Seite 144.

| | | Bestellschlüssel | **EUR inkl. 19 % MwSt.**[1] EUR ohne MwSt.[1] | **Q3 SUV** | **Q3 Sportback** |
|---|---|---|---|---|---|
| **Innenspiegel automatisch abblendend** | Der automatisch abblendende Innenspiegel vermindert Blendeffekte. Der nachfolgende Verkehr kann so bei Dunkelheit besser wahrgenommen werden.<br><br>Hinweis: nur in Verbindung mit Tech (PQ1), Tech plus (PQ2) oder Tech pro (PQ3) erhältlich | 4L6 | im Paketpreis enthalten | ● | ● |
| **Außenspiegel elektrisch einstell- und beheizbar** | Die Außenspiegel verfügen über ein integriertes LED-Blinklicht sowie über Spiegelglas in den Formen links asphärisch, rechts konvex. | | | ○ | ○ |
| **Außenspiegel, automatisch abblendbar, elektrisch anklapp-/einstellbar, separat beheizbar** | Die Außenspiegel verfügen über ein integriertes LED-Blinklicht und eine Bordsteinautomatik für den Beifahreraußenspiegel sowie über Spiegelglas in den Formen links asphärisch, rechts konvex.<br><br>Durch die Bordsteinautomatik klappt der Beifahreraußenspiegel bei eingelegtem Rückwärtsgang nach unten und ermöglicht dem Fahrer eine bessere Sicht auf die Bordsteinkante.<br><br>Hinweis: nur in Verbindung mit Tech (PQ1), Tech plus (PQ2) oder Tech pro (PQ3) erhältlich | 6XW | im Paketpreis enthalten | ● | ● |



● = als Sonderausstattung lieferbar ○ = Serienausstattung ◐ = Serien-/Sonderausstattung modellabhängig – = kein Angebot. Erläuterungen zu den Fußnoten finden Sie ab Seite 144.

# Komfort und Funktion

| | | Bestellschlüssel | **EUR inkl. 19 % MwSt.**[1] EUR ohne MwSt.[1] | **Q3 SUV** | **Q3 Sportback** |
|---|---|---|---|---|---|
| **Außenspiegel mit Memoryfunktion automatisch abblendbar, elektrisch anklapp-/einstellbar, separat beheizbar** | Die Außenspiegel verfügen über ein integriertes LED-Blinklicht und eine Bordsteinautomatik für den Beifahreraußenspiegel sowie über Spiegelglas in den Formen links asphärisch, rechts konvex.<br>Durch die Bordsteinautomatik klappt der Beifahreraußenspiegel bei eingelegtem Rückwärtsgang nach unten und ermöglicht dem Fahrer eine bessere Sicht auf die Bordsteinkante.<br>Über die Memory-Funktion können persönliche Einstellungen der Außenspiegel gespeichert werden.<br>Hinweis: nur in Verbindung mit Komfortpaket plus (PYY) erhältlich | 6XT | im Paketpreis enthalten | ● | ● |
| **Gepäckraumklappe elektrisch öffnend und schließend** | Mit einem Druck auf die Taste auf dem Komfortschlüssel[23], in der Fahrertür oder auf die Softtouch-Taste des Gepäckraumklappengriffs kann die Gepäckraumklappe elektrisch geöffnet oder geschlossen werden.<br>In Verbindung mit dem Komfortschlüssel[23] ist eine Fußgeste durch Kick-Bewegung am Heck ausreichend, um die Gepäckraumklappe zu entriegeln und zu öffnen. Es gibt viele Möglichkeiten, die Gepäckraumklappe zu öffnen und zu schließen. Einfach und bequem.<br>Die Zuziehhilfe erleichtert das manuelle Schließen, wenn es erforderlich ist. Das Öffnen der Gepäckraumklappe bei niedrigen Deckenhöhen wird durch einen programmierbaren Öffnungswinkel noch komfortabler und sicherer. | | | ○ | ○ |
| **Trennnetz** | Dient dem gesicherten Transport von Gegenständen im Kofferraum. Durch das Trennnetz wird dazu beigetragen, dass lose Gegenstände bei einer Vollbremsung oder einem Crash nicht in den Fahrgastraum geschleudert werden. Das Fixieren des Trennnetzes erfolgt durch einfaches Einhängen an den vorgesehenen Befestigungspunkten im Fahrzeug.<br>Das Trennnetz bietet folgende Funktionen:<br>▸ karosserieseitig oder an der umgeklappten Rücksitzlehne zu befestigen<br>▸ sowohl bei hochgestellter, einseitig umgeklappter als auch bei ganz umgeklappter Rücksitzlehne verwendbar<br>▸ herausnehmbar und aufgrund der kompakten Größe im Fahrzeug verstaubar | 3CX | **160,–** 134,45 | ● | – |



● = als Sonderausstattung lieferbar ○ = Serienausstattung ◐ = Serien-/Sonderausstattung modellabhängig – = kein Angebot. Erläuterungen zu den Fußnoten finden Sie ab Seite 144.

| | | Bestellschlüssel | **EUR inkl. 19 % MwSt.**[1] EUR ohne MwSt.[1] | **Q3 SUV** | **Q3 Sportback** |
|---|---|---|---|---|---|
| **Hundebox aufblasbar**[26]<br>Größe S | Mit der aufblasbaren Audi Kofferraumbox können kleine Hunde (siehe Abmessungen) einfach und komfortabel transportiert werden.<br><br>Die Box überzeugt durch einfache und praktische Handhabung, ist im nicht aufgepumpten Zustand faltbar und kann in kürzester Zeit aufgepumpt werden. Die Box verfügt über drei Befestigungsmöglichkeiten pro Seite, an denen sie sich mithilfe der mitgelieferten Gurte fest im Fahrzeug an den vorhandenen Fixierpunkten im Kofferraum (falls vorhanden) befestigen lässt.<br><br>Die gefüllten Luftpolster können dazu beitragen, z. B. Erschütterungen durch Bodenwellen für den Hund abzudämpfen. Die Kofferraumbox ist aus weichen Komponenten gefertigt. Das aus dem Sportbereich bekannte Dropstitch-Material ist robust und unempfindlich gegen Kratzer, Bisse, Verschmutzung und Flüssigkeiten. Das hygienische und wasserabweisende Material kann von innen und außen komplett mit Wasser abgewaschen werden. Für eine gute Durchlüftung sorgen Öffnungen aus lichtdurchlässigem Mesh-Gewebe. Robuste Reißverschlüsse lassen sich fixieren, sodass diese vom Hund nicht geöffnet werden können. Die Kofferraumbox verfügt über einen Tragegriff auf der Unterseite. Ein Ladekantenschutz kann mit Karabinerhaken an der Box befestigt werden und beugt so Verschmutzungen und Kratzern am Fahrzeug vor.<br><br>Die Kofferraumbox für Hunde eignet sich darüber hinaus für die Verwendung außerhalb des Fahrzeugs. So kann sie beispielsweise als Schlafplatz für zu Hause oder als vertrauter Rückzugsort auf Reisen genutzt werden.<br><br>Zulässiges maximales Gewicht des Hundes: 18 kg<br><br>Außenabmessungen (aufgeblasen):<br>▸ Breite: 560 mm<br>▸ Höhe: 610 mm<br>▸ Tiefe: 750 mm<br><br>Innenabmessungen (aufgeblasen):<br>▸ Breite: 455 mm<br>▸ Höhe: 500 mm<br>▸ Tiefe: 680 mm<br><br>Lieferumfang:<br>▸ Transportbox, für Hunde, Größe S, aufblasbar<br>▸ Bedienanleitung | YLI | **670,–**<br>563,03 | ● | ● |



● = als Sonderausstattung lieferbar ○ = Serienausstattung ◐ = Serien-/Sonderausstattung modellabhängig – = kein Angebot. Erläuterungen zu den Fußnoten finden Sie ab Seite 144.

# Weitere Innenausstattungen

| | | Bestellschlüssel | **EUR inkl. 19 % MwSt.**[1] EUR ohne MwSt.[1] | **Q3 SUV** | **Q3 Sportback** |
|---|---|---|---|---|---|
| **Lenkradbedieneinheit schwarz matt** | In die Bedieneinheit hinter dem Lenkrad sind erstmals zwei neue Bedienelemente in Schwarz matt integriert.<br><br>Die rechte Bedieneinheit dient als Wählhebel für das Automatikgetriebe. Auf der linken Seite sind die Lichtfunktionen und die Scheibenwischer bedienbar. Der Wählhebel in der Mittelkonsole entfällt. Dadurch wird mehr Stauraum frei. Die Bedienung bietet somit ein haptisches Erlebnis sowie ein verbessertes Raumgefühl. | | | ○ | ○ |
| **Interieurelemente Stoff** | Elemente in der Instrumententafel, den Türen und den Türarmauflagen sowie der Mittelarmlehne und der Mittelkonsole seitlich in Stoff Impressum schwarz | | | ○ | ○ |
| **Interieurelemente Stoff und Kunstleder**<br> | ▸ Elemente in der Instrumententafel und den Türen in Stoff Impressum[17] schwarz, stahlgrau oder agavengrau<br>▸ Elemente in den Türarmauflagen, der Mittelarmlehne und der Mittelkonsole seitlich in Kunstleder stahlgrau, agavengrau, tamarindenbraun oder pergamentbeige<br>▸ mit Kontrastnähten<br><br>Hinweis: abhängig vom ausgewählten Interieurpaket | 7HB | im Paketpreis enthalten | ● | ● |
| **Interieurelemente Mikrofaser Dinamica**[19]<br> | ▸ Elemente in der Instrumententafel, den Türen und Türarmauflagen, der Mittelarmlehne und der Mittelkonsole seitlich in Mikrofaser Dinamica<br>▸ in Schwarz mit Kontrastnähten<br><br>Hinweis: nur in Verbindung mit Interieur S mit Sportsitzen Mikrofaser (PWM) erhältlich | 7HD | im Paketpreis enthalten | ● | ● |



● = als Sonderausstattung lieferbar ○ = Serienausstattung ◐ = Serien-/Sonderausstattung modellabhängig – = kein Angebot. Erläuterungen zu den Fußnoten finden Sie ab Seite 144.

| | | Bestellschlüssel | **EUR inkl. 19 % MwSt.**[1] EUR ohne MwSt.[1] | **Q3 SUV** | **Q3 Sportback** |
|---|---|---|---|---|---|
| **Interieurelemente Mikrofaser Dinamica und Kunstleder**[19] | ▸ Elemente in der Instrumententafel und den Türen in Mikrofaser Dinamica sowie Elemente in den Türarmauflagen, der Mittelarmlehne und der Mittelkonsole seitlich in Kunstleder<br>▸ in Schwarz mit Kontrastnähten<br><br>Hinweis: nur in Verbindung mit Interieur S mit Sportsitzen in Leder/Kunstleder-Kombination schwarz (PWL) erhältlich | 7HC | im Paketpreis enthalten | ● | ● |
| **Fußmatten vorn und hinten** | Die Fußmatten sind serienmäßig in Schwarz.<br><br>Mit Kontrastnähten für:<br>▸ Interieur S<br>▸ Interieur mit Normalsitzen, Leder/Kunstleder-Kombination beige<br>▸ Interieur mit Sportsitzen, Leder/Kunstleder-Kombination schwarz<br><br>In Verbindung mit Farbnähten rot Audi Sport GmbH[27] mit Kontrastnähten und Biese in Expressrot. | | | ○ | ○ |
| **Nichtraucherausführung** | | | | ○ | ○ |



● = als Sonderausstattung lieferbar ○ = Serienausstattung ◐ = Serien-/Sonderausstattung modellabhängig – = kein Angebot. Erläuterungen zu den Fußnoten finden Sie ab Seite 144.

# Weitere Innenausstattungen

| | | Bestellschlüssel | **EUR inkl. 19 % MwSt.**[1] EUR ohne MwSt.[1] | **Q3 SUV** | **Q3 Sportback** |
|---|---|---|---|---|---|
| **Raucherausführung** | bestehend aus:<br>▸ Zigarettenanzünder<br>▸ entnehmbarem Aschenbecher mit Deckel | 9JC | **40,–**<br>33,61 | ● | ● |



● = als Sonderausstattung lieferbar ○ = Serienausstattung ◐ = Serien-/Sonderausstattung modellabhängig – = kein Angebot. Erläuterungen zu den Fußnoten finden Sie ab Seite 144.

SONOS

# Technologien

Aufgrund des Modelljahreswechsels kann es zu Abweichungen zwischen der hier dargestellten und der tatsächlich konfigurierbaren Fahrzeugausführung kommen.

Navigation
Radio
Telefon
Store
Einstellungen
Fahrzeug
Fahrerassistenz
Rechtliches
Online-Pannenruf
Online-Bordbuch
TE
20.0°C
A/C
REAR
MAX
Menu
AUTO
Gentle
OFF
20.0°C
+24°C
ON
drive select
OFF
OFF

# Navigation, Medien und Soundsysteme

| | | Bestellschlüssel | **EUR inkl. 19 % MwSt.**[1] EUR ohne MwSt.[1] | **Q3 SUV** | **Q3 Sportback** |
|---|---|---|---|---|---|
| **Audi virtual cockpit plus** | Das volldigitale 11,9-Zoll-Kombiinstrument zeichnet sich durch eine flexible, klar strukturierte Anzeige aus. Ausgewählte Informationen rund um das Fahrzeug und seine Funktionen können individuell und bedarfsgerecht angezeigt werden.<br><br>Das Audi virtual cockpit plus beinhaltet:<br>▸ drei verschiedene auswählbare Ansichten: Rundinstrumentendarstellung, Fahrerassistenzanzeige oder Navigationskarte<br>▸ bedarfsgerechte Anzeige von Geschwindigkeit, Drehzahl und vielem mehr<br>▸ Pausenempfehlung<br><br>Mit der VIEW-Taste im Multifunktionslenkrad kann zwischen den drei Ansichten gewechselt werden. | | | ○ | ○ |
| **MMI experience plus** | Das Paket vereint Ausstattungen, die das Fahrzeug, den Fahrer und die digitale Welt vernetzen.<br><br>Das Paket beinhaltet:<br>▸ MMI Navigation plus mit MMI touch<br>▸ Audi connect Navigation & Infotainment[28]<br>▸ Audi Application Store und Smartphone-Interface[29]<br>▸ Audi Soundsystem<br><br>Mit der MMI Navigation plus navigieren, kommunizieren, informieren oder das umfangreiche Infotainment-Angebot genießen. Mit einem Bedienkonzept, das fasziniert. Durch die brillante Darstellung auf dem hochauflösenden Panoramadisplay, bestehend aus Audi virtual cockpit plus sowie dem MMI touch-Display. Ebenso begeisternd ist die Bedienung mittels Touchdisplay, Sprachbedienung mit natürlichsprachlicher Interaktion[30] oder einer verbesserten Schriftzeichenerkennung.<br><br>Audi connect Navigation und Infotainment[28] vernetzt Ihr Fahrzeug mit dem Internet und liefert so Echtzeitinformationen und Zugriff auf nützliche Online-Funktionen. Ein vielseitiges Dienstportfolio kann Ihnen in komplexen Fahrsituationen helfen und für mehr Komfort und Sicherheit sorgen.<br><br>Das Smartphone-Interface verbindet das Smartphone über Apple CarPlay[31] oder Android Auto™[31] mit dem Fahrzeug und bringt Smartphone-Inhalte nahtlos direkt aufs MMI touch-Display. Navigation, Telefonie, Musik und ausgewählte Apps von Drittanbietern[29] lassen sich bequem über das MMI touch-Display sowie per Sprachsteuerung bedienen. Die Verbindung kann entweder über ein geeignetes USB-Kabel oder kabellos hergestellt werden.[32]<br><br>Der Audi Application Store im MMI des Fahrzeugs ermöglicht den Zugang zu einer großen und stetig wachsenden Auswahl beliebter Apps wie z. B. Disney+[33], Spotify, Amazon Music[34], Karaoke, YouTube und DAZN[33] u. a. aus den Kategorien Nachrichten und Podcasts, Sport und Spiele oder Video und Entertainment. Ohne die Verwendung eines Smartphones können diverse Apps direkt ins MMI des Fahrzeugs geladen und im Rahmen der rechtlichen Vorgaben genutzt werden. Über verfügbare Updates für die geladenen Apps werden Sie informiert. Diese können direkt im Fahrzeug heruntergeladen werden. | | | ○ | ○ |



● = als Sonderausstattung lieferbar ○ = Serienausstattung ◐ = Serien-/Sonderausstattung modellabhängig – = kein Angebot. Erläuterungen zu den Fußnoten finden Sie ab Seite 144.

| | | Bestellschlüssel | **EUR inkl. 19 % MwSt.**[1] EUR ohne MwSt.[1] | **Q3 SUV** | **Q3 Sportback** |
|---|---|---|---|---|---|
| **MMI experience plus** (Fortsetzung) | Das Audi Soundsystem mit 10 Lautsprechern inklusive Centerspeaker und Subwoofer sowie 6-Kanal-Verstärker mit einer Gesamtleistung von 240 Watt bietet ausgewogenen Stereoklang auf allen Sitzen und ein volles, transparentes Klangbild.<br><br>Detaillierte Informationen zu den einzelnen Ausstattungen können den jeweiligen Einzelbeschreibungen entnommen werden. | | | | |
| **MMI experience pro** | <br> <br> <br>Das Fahrerlebnis im Innenraum wird durch akustische Brillanz auf ein neues Level gehoben.<br><br>Im Paket sind folgende Umfänge enthalten:<br>▸ USB-Schnittstellen mit erhöhter Ladeleistung<br>▸ SONOS Premium Soundsystem<br>▸ Audi connected work[35, 36, 37, 38]<br><br>USB-C-Schnittstellen mit erhöhter Ladeleistung dienen dem schnellen Aufladen von externen Mobilgeräten inklusive Business-Laptops/-Tablets.<br><br>Zwölf harmonisch abgestimmte Hochleistungslautsprecher inklusive Centerspeaker und Subwoofer sorgen für ein beeindruckendes Musikerlebnis. Um diesen intensiven Musikgenuss noch weiter zu steigern, hebt der Soundbooster die Leistung des internen Verstärkers auf 420 Watt an.<br><br>Mit Audi connected work[35, 36, 37, 38] bleiben Sie auch im Fahrzeug produktiv. Durch die Anbindung an Ihren Microsoft 365 Business-Account[39] behalten Sie Termine, Meetings und Kontakte[40] im Blick. Der KI-Assistent[41] unterstützt Sie dabei. Sie können Kalender, Telefonate und Microsoft Teams komfortabel per Sprache steuern. Lassen Sie sich mit Hilfe des KI-Assistenten[41] Ihre nächsten Termine vorlesen, treten Sie direkt im Fahrzeug Microsoft Teams-Besprechungen bei oder starten Sie die Navigation zum nächsten Meeting-Ort.<br><br>Folgende Functions on Demand-Funktion[42] kann nachträglich erworben werden, soweit Functions on Demand im Land verfügbar ist: Sound-Funktionspaket mit Bass-Intensivierung, Musik-Revitalisierung und automatischer Pegelanpassung<br><br>Detaillierte Informationen zu den einzelnen Ausstattungen können den jeweiligen Einzelbeschreibungen entnommen werden. | PYH | **1.100,–**<br>924,37 | ● | ● |



● = als Sonderausstattung lieferbar ○ = Serienausstattung ◐ = Serien-/Sonderausstattung modellabhängig – = kein Angebot. Erläuterungen zu den Fußnoten finden Sie ab Seite 144.

# Navigation, Medien und Soundsysteme

| | | Bestellschlüssel | **EUR inkl. 19 % MwSt.**[1] EUR ohne MwSt.[1] | **Q3 SUV** | **Q3 Sportback** |
|---|---|---|---|---|---|
| **MMI Beifahrerdisplay** | Die 10,9-Zoll-Anzeigefläche bietet ein faszinierendes Infotainment-Erlebnis für den Beifahrer.<br><br>Dem Beifahrer wird durch das Touchdisplay der Zugriff auf Apps aus dem Audi Application Store[43] (z. B. YouTube, Disney+ oder AirConsole), auf Medien sowie auf individuell einstellbare Stand-by-Designs ermöglicht. Der Fahrer kann bei der Suche nach Navigationszielen durch Routenadaption auf dem MMI Beifahrerdisplay unterstützt werden.<br><br>Durch die Kopplung eigener Kopfhörer per Bluetooth kann der Beifahrer Video-, Gaming- und Browser-Inhalte des MMI Beifahrerdisplays hören, während der Fahrer eine andere Audio-Quelle über das Soundsystem nutzen kann.<br><br>Durch den dynamischen Privacy-Modus wird die Sichtbarkeit des auf dem MMI Beifahrerdisplay angezeigten Inhalts während des Fahrens auf den Beifahrer begrenzt, sobald dies aus Sicherheitsgründen und zur Vermeidung von Ablenkungen des Fahrers erforderlich ist. Ist der Fahrer allein im Fahrzeug, wird für das MMI Beifahrerdisplay ein individuell einstellbares Stand-by-Design gezeigt.<br><br>Hinweis: nur in Verbindung mit einer Dekoreinlage und Tech plus (PQ2) oder Tech pro (PQ3) erhältlich | JH1 | **725,–**<br>609,24 | ● | ● |
| **Head-up-Display**[44] | Das mehrfarbige und kontrastreiche Head-up-Display projiziert wichtige Fahrerinformationen in das direkte Sichtfeld des Fahrers.<br><br>Es ist gut wahrnehmbar und reduziert die Blickabwendung vom Verkehrsgeschehen. Auf Wunsch können die Geschwindigkeit, Warnhinweise und weitere fahrerrelevante Informationen aus optional gegen Aufpreis erhältlichen Ausstattungen wie Assistenzsystemen sowie Navigationshinweise projiziert werden.<br><br>In Verbindung mit der MMI Navigation plus können zudem Navigationshinweise einer über Smartphone-Interface aktiven Routenführung angezeigt werden.<br><br>Hinweis: nur in Verbindung mit Tech (PQ1), Tech plus (PQ2) oder Tech pro (PQ3) erhältlich | KS1 | **800,–**<br>672,27 | ● | ● |



● = als Sonderausstattung lieferbar ○ = Serienausstattung ◐ = Serien-/Sonderausstattung modellabhängig – = kein Angebot. Erläuterungen zu den Fußnoten finden Sie ab Seite 144.

| | | Bestellschlüssel | **EUR inkl. 19 % MwSt.**[1] EUR ohne MwSt.[1] | **Q3 SUV** | **Q3 Sportback** |
|---|---|---|---|---|---|
| **Audi connect Navigation & Infotainment**[28] | Audi connect vernetzt Ihr Fahrzeug mit dem Internet und liefert so Echtzeitinformationen und Zugriff auf nützliche Online-Funktionen.<br><br>Lassen Sie sich durch die innovativen Dienste Ihren Alltag erleichtern und bei der Fahrt- und Reiseplanung unterstützen.<br><br>Ein vielseitiges Dienstportfolio kann Ihnen in komplexen Fahrsituationen helfen und für mehr Komfort und Sicherheit sorgen.<br><br>Mit dem Audi assistant[45] wird die Interaktion mit dem Fahrzeug einfacher durch die Sprachbedienung für zahlreiche Fahrzeug- und Infotainment-Funktionen. Durch die Paketierung mit Audi connect bietet der Assistent außerdem den Zugang zu zahlreichen Online-Inhalten wie z. B. zum aktuellen Wetter oder zu den möglichen Navigationszielen[46]. Durch Aktivierung der „proaktiven Vorschläge und Routinen“ lernt der Audi assistant[45] die angemeldete Person kennen, um die Nutzung des Fahrzeugs noch einfacher und komfortabler zu machen.<br><br>Audi connect Navigation & Infotainment beinhaltet die folgenden Dienste:<br>▸ Audi assistant[45]<br>▸ Kartenupdate online<br>▸ myAudi Navigation[8]<br>▸ Navigation mit Google[47] Satellitenkarte<br>▸ Onlinesuche nach Navigationszielen<br>▸ Online-Verkehrsinformationen plus<br>▸ Online-Points-of-Interest<br>▸ On-Street-Parking[48]<br>▸ Gefahreninformationen<br>▸ Hochdetaillierte 3D-Städte-Darstellung<br>▸ Spurgenaue Navigation<br>▸ Nutzer-Profile<br>▸ Zugang Themenwelt<br>▸ Ampelinformation online[49]<br><br>Die Erbringung der Dienste erfolgt über eine fest im Fahrzeug verbaute SIM-Karte. Die Kosten für Datenverbindungen sind im Preis für die Dienste enthalten. | | | ○ | ○ |
| **Digitaler Radioempfang**[50] | Zusätzlich zum analogen Senderangebot wird der Empfang von digital ausgestrahlten Radiosendern nach DAB-Standard, inklusive DAB+ und DMB Audio, angeboten.<br><br>Im MMI touch-Display werden programmbegleitende Informationen[51], wie z. B. Interpret_in oder Titel, sowie Zusatzinformationen in Form einer Slideshow (z. B. Cover oder Wetter) angezeigt. | | | ○ | ○ |



● = als Sonderausstattung lieferbar ○ = Serienausstattung ◐ = Serien-/Sonderausstattung modellabhängig – = kein Angebot. Erläuterungen zu den Fußnoten finden Sie ab Seite 144.

# Navigation, Medien und Soundsysteme

| | | Bestellschlüssel | EUR inkl. 19 % MwSt.[1] EUR ohne MwSt.[1] | Q3 SUV | Q3 Sportback |
|---|---|---|---|---|---|
| **USB-Anschlüsse mit Ladefunktion in 1. und 2. Sitzreihe** | Die Ausstattung besteht aus:<br>▸ 2 USB-C-Anschlüssen mit Ladefunktion im Fond<br>▸ 2 Schnittstellen in der 1. Sitzreihe<br><br>Einfache Verbindung mithilfe eines USB-Kabels mit einer Leistung von 15 Watt | | | ○ | ○ |
| **USB-Schnittstellen mit erhöhter Ladeleistung** | Zum schnellen Aufladen von externen Mobilgeräten inklusive Business-Laptops/-Tablets.<br><br>Die Ausstattung besteht aus USB-C-Anschlüssen mit erhöhter Ladeleistung:<br>▸ 2 x 100 Watt im Fond<br>▸ 2 x 60 Watt in der 1. Sitzreihe<br><br>Hinweis: nur in Verbindung mit MMI experience pro (PYH) erhältlich | U9E | im Paketpreis enthalten | ● | ● |
| **Audi sound system** | Das Audi sound system besteht aus:<br>▸ 10 Lautsprechern inklusive Centerspeaker und Subwoofer<br>▸ 8-Kanal-Verstärker mit einer Gesamtleistung von 260 Watt<br><br>Folgende Functions on Demand-Funktion[42] kann nachträglich erworben werden, soweit Functions on Demand im Land verfügbar ist: Sound-Funktionspaket mit Bass-Intensivierung, Musik-Revitalisierung und automatischer Pegelanpassung | | | ○ | ○ |



● = als Sonderausstattung lieferbar ○ = Serienausstattung ◐ = Serien-/Sonderausstattung modellabhängig – = kein Angebot. Erläuterungen zu den Fußnoten finden Sie ab Seite 144.

| | | Bestellschlüssel | **EUR inkl. 19 % MwSt.**[1] EUR ohne MwSt.[1] | **Q3 SUV** | **Q3 Sportback** |
|---|---|---|---|---|---|
| **SONOS Premium Soundsystem** | Mit dem SONOS Premium Soundsystem wird der Fahrzeuginnenraum zum Konzertsaal. Dieses beeindruckende Musikerlebnis ermöglichen zwölf harmonisch abgestimmte Hochleistungslautsprecher inklusive Centerspeaker und Subwoofer.<br><br>Das SONOS Premium Soundsystem besteht aus:<br>▸ 12 Hochleistungslautsprechern inklusive Centerspeaker und Subwoofer<br>▸ Soundbooster mit einer Gesamtleistung von 420 Watt<br><br>Wenn Musik zu einem beeindruckenden Erlebnis wird. Der Audi Sound Cube verknüpft dafür die neuesten Algorithmen, damit alle Personen im Fahrzeug ein auf sie abgestimmtes Klangerlebnis genießen können. Ein virtueller Surround Sound wird erzeugt, der das Gefühl vermittelt, als stünde man mit der Band auf der Bühne. Um diesen intensiven Musikgenuss noch weiter zu steigern, hebt der Soundbooster die Leistung des internen Verstärkers auf 420 Watt an. Die brillante Wiedergabe von Höhen und Tiefen sowie der satte Bass sind in voller Intensität erlebbar.<br><br>Folgende Functions on Demand-Funktion[42] kann nachträglich erworben werden, soweit Functions on Demand im Land verfügbar ist: Sound-Funktionspaket mit Bass-Intensivierung, Musik-Revitalisierung und automatischer Pegelanpassung<br><br>Hinweis: nur in Verbindung mit MMI experience pro (PYH) erhältlich | 9VS | im Paketpreis enthalten | ● | ● |

# Telefon und Kommunikation

| | | Bestellschlüssel | **EUR inkl. 19 % MwSt.**[1] EUR ohne MwSt.[1] | **Q3 SUV** | **Q3 Sportback** |
|---|---|---|---|---|---|
| **Audi connect Notruf & Service mit Audi connect Remote & Control**[21] | **Audi connect Notruf & Service**<br>Die Audi connect Notruf & Service-Dienste sorgen für ein sicheres Gefühl auf jeder Fahrt – egal, was passiert und wohin der Weg führt. So wird zum Beispiel im Falle eines schweren Unfalls ein automatischer Notruf an die Audi Notrufzentrale geleitet. Mithilfe der automatisch übermittelten Fahrzeuginformationen kann schnellstmöglich Hilfe organisiert werden.<br><br>Sollte es zu einer Panne oder einem leichten Unfall kommen, steht mit dem Online-Pannenruf und dem Audi Schadenservice unmittelbar Hilfe bereit.<br><br>Mit dem Dienst Prädiktive Wartungserinnerung[4, 22, 52, 53, 54] wird der Zustand ausgewählter Verschleißteile des Fahrzeugs auf Basis von Zeit, Laufleistung und Sensordaten überwacht. Somit kann frühzeitig ein Wartungs- und Servicebedarf erkannt werden.<br><br>Im Paket beinhaltet folgende Dienste:<br>▸ Gesetzlicher Notruf<br>▸ Audi connect Notruf[55]<br>▸ Audi Schadenservice<br>▸ Online-Pannenruf<br>▸ Prädiktive Wartungserinnerung[4, 22, 52, 53, 54]<br><br>**Audi connect Remote & Control**<br>Die Dienste von Audi connect Remote & Control vernetzen das Fahrzeug mit dem Smartphone. Mit der myAudi App[8, 22] kann aus der Ferne auf das Fahrzeug zugegriffen, die letzte Parkposition und der aktuelle Fahrzeugstatus eingesehen werden. Dazu gehören unter anderem der aktuelle Tank- und Ölfüllstand bzw. beim e-hybrid die aktuelle elektrische Reichweite und der aktuelle Ladezustand, der aktuelle Kilometerstand, die nächste fällige Inspektion sowie die Information, ob Türen und Fenster verschlossen sind. Bei Bedarf kann das Fahrzeug aus der Ferne ver- und entriegelt[56] werden. Um das Fahrzeug zu lokalisieren, lassen sich zudem Hupe und Warnblinkanlage über das Smartphone aktivieren.[57]<br><br>Zusätzlich können beim e-hybrid die Standklimatisierung sowie der Ladevorgang sofort gestartet oder auch programmiert werden.<br><br>Bestimmte optional gegen Aufpreis erhältliche Sonderausstattungen können zusätzlich von der Online-Anbindung profitieren. So können sowohl die Standheizung[58] über die myAudi App[8, 22] gestartet oder programmiert werden (nicht für e-hybrid) als auch eine Benachrichtigung beim Auslösen der Diebstahlwarnanlage[59] an das Smartphone gesendet werden. | | | ○ | ○ |



● = als Sonderausstattung lieferbar ○ = Serienausstattung ◐ = Serien-/Sonderausstattung modellabhängig – = kein Angebot. Erläuterungen zu den Fußnoten finden Sie ab Seite 144.

| | | Bestellschlüssel | **EUR inkl. 19 % MwSt.**[1] EUR ohne MwSt.[1] | **Q3 SUV** | **Q3 Sportback** |
|---|---|---|---|---|---|
| **Audi connect Notruf & Service mit Audi connect Remote & Control**[21] (Fortsetzung) | Im Paket sind folgende Dienste enthalten:<br>▸ Fahrzeugstatus<br>▸ Fahrdaten<br>▸ Remote Ver- und Entriegeln[56]<br>▸ Remote Fahrzeugsignal[57]<br>▸ Parkposition<br>▸ Remote Standheizung[58] (nicht für e-hybrid)<br>▸ Remote Klimatisieren (nur für e-hybrid)<br>▸ Remote Laden (nur für e-hybrid)<br>▸ Benachrichtigung Diebstahlwarnanlage[59] | | | | |
| **Audi Application Store und Smartphone-Interface** | Das Smartphone-Interface[29, 60] verbindet das Smartphone über Apple CarPlay[31] oder Android Auto™, [31] mit dem Fahrzeug und bringt Smartphone-Inhalte nahtlos direkt aufs MMI touch-Display. Navigation, Telefonie, Musik und ausgewählte Apps von Drittanbietern[29] lassen sich bequem über das MMI touch-Display sowie per Sprachbedienung bedienen. Die Verbindung kann entweder über ein geeignetes USB-Kabel oder kabellos hergestellt werden.[61]<br><br>Der Audi Application Store im MMI des Fahrzeugs ermöglicht den Zugang zu einer großen und stetig wachsenden Auswahl beliebter Apps wie z. B. Disney+[33], Spotify, Amazon Music[34], Karaoke, YouTube und DAZN[33] u. a. aus den Kategorien Nachrichten und Podcasts, Sport und Spiele oder Video und Entertainment. Ohne die Verwendung eines Smartphones können diverse Apps direkt ins MMI des Fahrzeugs geladen und im Rahmen der rechtlichen Vorgaben genutzt werden. Über verfügbare Updates für die geladenen Apps werden Sie informiert. Diese können direkt im Fahrzeug heruntergeladen werden.<br><br>Die Ausstattung beinhaltet zudem eine App zur Nutzung von Amazon Alexa[62] im Fahrzeug und bietet damit Zugriff auf Ihre mit Alexa verbundenen Smart-Home-Geräte sowie Unterhaltung, Nachrichten, Sportergebnisse und vieles mehr.<br><br>Für die Nutzung der Apps und von Amazon Alexa[62] werden ein myAudi[8, 22] Account und eine Datenverbindung benötigt.<br><br>Mit der Ausstattung besteht ebenfalls die Möglichkeit, monatlich ein kostenloses Datenpaket für drei Jahre ab Neufahrzeugauslieferung des Fahrzeugs zu buchen.[63] Dieses kann anschließend bei Bedarf verlängert werden. Zusätzliche Datenpakete können jederzeit kostenpflichtig hinzugebucht werden.<br><br>Über dieses Datenvolumen und einen integrierten WLAN-Hotspot ist es außerdem möglich, bis zu acht mobile Endgeräte wie Smartphones und Tablets mit dem WLAN des Fahrzeugs zu verbinden und das gebuchte Datenvolumen zu nutzen.<br><br>Alternativ können Sie die Datenverbindung auch mittels eines mobilen Hotspots über Ihr Smartphone herstellen, wobei abhängig von Ihrem Mobilfunkvertrag zusätzliche Kosten anfallen können. | | | ○ | ○ |



● = als Sonderausstattung lieferbar ○ = Serienausstattung ◐ = Serien-/Sonderausstattung modellabhängig – = kein Angebot. Erläuterungen zu den Fußnoten finden Sie ab Seite 144.

# Telefon und Kommunikation

| | | Bestellschlüssel | **EUR inkl. 19 % MwSt.**[1] EUR ohne MwSt.[1] | **Q3 SUV** | **Q3 Sportback** |
|---|---|---|---|---|---|
| **Telefonablage mit induktiver Ladefunktion**[9] | Das Smartphone kann mittels Bluetooth mit dem Fahrzeug verbunden werden, um Telefonate zu führen oder Musik über das Fahrzeug abzuspielen. Kompatible Smartphones können kabellos im Fahrzeug geladen werden.<br><br>Es können zwei Mobiltelefone gleichzeitig verbunden werden. Die im zuerst verbundenen Mobiltelefon hinterlegten Kontaktdaten werden im MMI angezeigt. Beide Mobiltelefone können zum Freisprechen genutzt werden. Je nach Smartphone-Modell können auch E-Mails und SMS mittels Bluetooth im MMI angezeigt werden.<br><br>Die Telefonablage mit induktiver Ladefunktion bietet:<br>▸ universelle Bluetooth-Schnittstelle<br>▸ komfortable, integrierte Freisprecheinrichtung<br>▸ Ladestatusanzeige im MMI touch-Display<br>▸ Lademöglichkeit mit bis zu 25 Watt über USB-Anschluss oder per Wireless Charging (Qi-Standard) inklusive aktiver Kühlung der Ablagefläche<br>▸ Rückwärtskompatibilität, die auch ältere Gerätegenerationen mit induktiver Ladetechnologie unterstützt (längere Ladezeiten möglich)<br>▸ Magnetic Power Profile (MPP) mit integrierten Magneten, die eine stabile Position des Mobiltelefons auf der Ladeschale unterstützen | | | ○ | ○ |



● = als Sonderausstattung lieferbar ○ = Serienausstattung ◐ = Serien-/Sonderausstattung modellabhängig – = kein Angebot. Erläuterungen zu den Fußnoten finden Sie ab Seite 144.

| | | Bestellschlüssel | **EUR inkl. 19 % MwSt.**[1]<br>EUR ohne MwSt.[1] | **Q3 SUV** | **Q3 Sportback** |
|---|---|---|---|---|---|
| **Telefonablage mit induktiver Ladefunktion und Mobilfunk-Koppelantenne**[9, 22]<br> | Das Smartphone kann mittels Bluetooth mit dem Fahrzeug verbunden werden, um Telefonate zu führen oder Musik über das Fahrzeug abzuspielen. Kompatible Smartphones können kabellos im Fahrzeug geladen werden. Dank LTE-Unterstützung mit 5G-Technologie wird das Mobilfunksignal verstärkt und somit eine sehr gute Sprach- und Empfangsqualität ermöglicht.<br><br>Es können zwei Mobiltelefone gleichzeitig verbunden werden. Die im zuerst verbundenen Mobiltelefon hinterlegten Kontaktdaten werden im MMI angezeigt. Beide Mobiltelefone können zum Freisprechen genutzt werden. Je nach Smartphone-Modell können auch E-Mails und SMS mittels Bluetooth im MMI angezeigt werden.<br><br>Die Ausstattung bietet:<br>▸ universelle Bluetooth-Schnittstelle<br>▸ komfortable, integrierte Freisprecheinrichtung<br>▸ Ladestatusanzeige im MMI touch-Display<br>▸ Lademöglichkeit mit bis zu 25 Watt über USB-Anschluss oder per Wireless Charging (Qi-Standard) inklusive aktiver Kühlung der Ablagefläche<br>▸ Rückwärtskompatibilität, die auch ältere Gerätegenerationen mit induktiver Ladetechnologie unterstützt (längere Ladezeiten möglich)<br>▸ Magnetic Power Profile (MPP) mit integrierten Magneten, die eine stabile Position des Mobiltelefons auf der Ladeschale unterstützen<br>▸ Koppelantenne zur Verbindung des Mobiltelefons mit der Außenantenne für verbesserte Empfangsqualität<br>▸ LTE-Signalverstärker mit 5G-Technologie für verlustarme Übertragung zwischen Außenantenne und Telefonablage | 9ZE | **300,–**<br>252,10 | ● | ● |
| **USB Type-C®[64] Power Delivery Ladekabel** | Mit dem USB Type-C®[64] Power Delivery Ladekabel (beidseitig USB Type-C®[64]-Anschlüsse) kann bei gleichzeitiger Verwendung mit dem USB Power-Ladegerät eine max. Ladeleistung von bis zu 100 Watt (Power Delivery) für das schnelle und komfortable Laden von Mobiltelefonen, Tablets oder mobilen Endgeräten mit USB Type-C®[64]-Buchse im Fahrzeug abgerufen werden. Das Ladekabel ist ebenfalls geeignet für die Verwendung des Audi music interface, des Smartphone-Interface oder der USB-Ladefunktion, vorausgesetzt, das Fahrzeug ist mit diesen Funktionen ausgestattet.<br><br>Lieferumfang:<br>USB-Ladekabel mit USB Type-C®[64]-Stecker für mobile Endgeräte mit USB Type-C®[64]-Buchse, abgewinkelt | YJW | **30,–**<br>25,21 | ● | ● |



● = als Sonderausstattung lieferbar ○ = Serienausstattung ◐ = Serien-/Sonderausstattung modellabhängig – = kein Angebot. Erläuterungen zu den Fußnoten finden Sie ab Seite 144.

# Assistenzsysteme

| | | Bestellschlüssel | **EUR inkl. 19 % MwSt.**[1] EUR ohne MwSt.[1] | **Q3 SUV** | **Q3 Sportback** |
|---|---|---|---|---|---|
| **Trainiertes Parken**[4, 65, 66] | Mit der Funktion „Trainiertes Parken“ können gefahrene Parkmanöver angelernt und gespeichert werden. Nach dem einmaligen Anlernen und Abspeichern durch den Fahrer kann das Fahrzeug das gelernte Parkmanöver selbstständig wiederholen. Der Fahrer muss sich dabei auf dem Fahrersitz befinden und den Parkvorgang permanent überwachen.<br><br>Insgesamt können an fünf unterschiedlichen Parkplätzen Parkmanöver abgespeichert werden, die im MMI eine individuelle Bezeichnung inklusive Icons erhalten können.<br><br>Trainiertes Parken:<br>▸ Ein Parkszenario (z. B. Hauseinfahrt zur Garage) wird einmalig von der fahrenden Person manuell gefahren.<br>▸ Die Funktion speichert die Umgebung und den trainierten Weg auf Wunsch ab.<br>▸ Bei jeder weiteren Fahrt erkennt das System die bekannte Umgebung und bietet dem Fahrer an, den Parkvorgang zu übernehmen.<br>▸ Die Funktion übernimmt die Quer- und Längsführung (Lenken, Beschleunigen und Bremsen) und kann innerhalb der Systemgrenzen auf Hindernisse, Fußgänger und andere Verkehrsteilnehmende reagieren.<br>▸ Die Navigation kann zum Startpunkt eines trainierten Parkvorgangs führen.<br><br>In Verbindung mit dem Parkassistenten pro mit Remote-Funktionalität ist zusätzlich das fernbediente Ein- und Ausparken in und aus Parklücken möglich. Der Fahrer kann komfortabel vor dem Einparkvorgang aussteigen oder nach dem Ausparken in das Fahrzeug einsteigen. Aktiviert und gesteuert wird die Remote-Funktionalität über die myAudi App[8, 9]. Der Fahrer muss den Parkvorgang durch einen permanenten Druck auf eine Smartphone-Schaltfläche aktiv steuern und dabei den gesamten Parkvorgang vollumfänglich überwachen. Alternativ kann die Remote-Funktionalität auch im Fahrzeuginneren über das MMI touch-Display bedient werden.<br><br>Hinweis: nur in Verbindung mit Tech pro (PQ3) erhältlich | FT4 | im Paketpreis enthalten | ● | ● |

# Assistenzsysteme

| | | Bestellschlüssel | **EUR inkl. 19 % MwSt.**[1] EUR ohne MwSt.[1] | **Q3 SUV** | **Q3 Sportback** |
|---|---|---|---|---|---|
| **Kamerabasierte Verkehrszeichenerkennung**[2, 4, 67] | Standortbezogene Information und automatische Anzeige von Verkehrszeichen wie Überholverboten und Geschwindigkeitsbegrenzungen inklusive situations- und tageszeitabhängiger Geschwindigkeitsgebote im Audi virtual cockpit plus oder im Head-up-Display[23, 44].<br><br>Die kamerabasierte Verkehrszeichenerkennung beinhaltet:<br>▸ Erkennung und Anzeige von Überholverboten und Geschwindigkeitsbegrenzungen inklusive temporärer Geschwindigkeitsgebote<br>▸ Erkennung und Anzeige von Schildern wie Warnzeichen für Fußgänger, Baustellen sowie Tiere<br>▸ Erkennung von Beginn und Ende von Autobahnen, Kraftfahrstraßen, Ortschaften sowie von verkehrsberuhigten Bereichen und Anzeige des dazugehörigen Geschwindigkeitslimits<br>▸ situationsabhängige Anzeige und Bewertung bei Nässe, bei tageszeitabhängigen Geschwindigkeitsbegrenzungen sowie im Anhängerbetrieb[68]<br>▸ Auswertung und Bereitstellung von Geschwindigkeitsbegrenzungen mithilfe von Navigationsdaten<br><br>Die kamerabasierte Verkehrszeichenerkennung hat einen rein informativen Charakter. | | | ○ | ○ |
| **Rückfahrkamera**[4] | Die Rückfahrkamera stellt im MMI-Display den Erfassungsbereich hinter dem Fahrzeug dar.<br><br>Im MMI touch-Display kann das Sichtfeld der Kamera um eine Panoramasicht erweitert oder in den Anhängermodus[68] gewechselt werden.<br><br>Zur besseren Orientierung und Einschätzung der Situation werden abhängig von der gewählten Ansichtsoption Hilfslinien und -flächen eingeblendet.<br><br>Das Ankuppeln eines Anhängers[68] wird erleichtert, da sowohl Kupplung als auch Deichsel im Bild sichtbar sind. | | | ○ | ○ |



● = als Sonderausstattung lieferbar ○ = Serienausstattung ◐ = Serien-/Sonderausstattung modellabhängig – = kein Angebot. Erläuterungen zu den Fußnoten finden Sie ab Seite 144.

| | | Bestellschlüssel | **EUR inkl. 19 % MwSt.**[1] EUR ohne MwSt.[1] | **Q3 SUV** | **Q3 Sportback** |
|---|---|---|---|---|---|
| **Umgebungskameras 3D und 360°**[4] | Für noch komfortablere Park- und Rangiermanöver liefern vier weitwinklige Umgebungskameras eine Vielzahl von Ansichten des gesamten Bereichs der unmittelbaren Fahrzeugumgebung. Die Ansichten können im MMI touch-Display durch einfache Touchbedienung gewählt werden. Zudem erleichtern praktische Hilfslinien die Orientierung während der Park- und Rangiermanöver.<br><br>Die Aktivierung der Umgebungskameras erfolgt durch Einlegen des Rückwärtsgangs oder durch Tastendruck.<br><br>Folgende Ansichten können per Touchbedienung im MMI ausgewählt und angepasst werden:<br>▸ stufenlos schwenk- und zoombare 3D-Außenansicht inklusive virtueller Draufsicht (Vogelperspektive) von Fahrzeug und Umgebung<br>▸ Auf Wunsch kann das Fahrzeug in der 3D-Ansicht, der Autowasch-Ansicht und im kleinen Widget transparent dargestellt werden.<br>▸ Rückfahrkameraansicht mit Hilfselementen zum Querparken sowie Ankuppeln von Anhängern[68]<br>▸ Ansicht der vorderen Kamera mit Hilfslinien<br>▸ Panoramaansicht vorn und hinten von nahezu 180°<br>▸ 3D-Ansicht des Fahrzeugs für Waschanlagen mit eingeblendeten Hilfslinien<br>▸ In Verbindung mit Parkassistent plus mit Einparkhilfe mit Umgebungsanzeige[23] oder Parkassistent pro mit Remote-Funktionalität[23] kann das Fahrzeug zusätzlich anhand von Linien und Parkmarkierungen einparken.<br><br>Hinweis: nur in Verbindung mit Tech plus (PQ2) oder Tech pro (PQ3) erhältlich | KA7 | im Paketpreis enthalten | ● | ● |
| **Vorausschauender Geschwindigkeitsbegrenzer**[4, 22, 67] | Bei aktiviertem vorausschauendem Geschwindigkeitsbegrenzer kann mit dem Fahrpedal wie gewohnt die Geschwindigkeit geregelt werden. Diese ist jedoch auf die vom System erkannte, automatisch eingestellte Geschwindigkeit begrenzt.<br><br>Die eingestellten Geschwindigkeiten basieren dabei auf Tempolimits aus den hinterlegten Kartendaten und aus der kamerabasierten Verkehrszeichenerkennung[23]. Die aktuell gesetzte Geschwindigkeitbegrenzung und – sobald verfügbar – die vorausliegende Geschwindigkeitsbegrenzung werden angezeigt.<br><br>Die automatisch eingestellten Geschwindigkeitswerte können auch manuell geändert und die Übernahme kommender Geschwindigkeitsbegrenzungen kann unterbunden werden. Die Bedienung erfolgt über einen separaten Lenkstockhebel. Per Kick-down kann der Geschwindigkeitsbegrenzer temporär deaktiviert bzw. überstimmt werden.<br><br>Hinweis: nur in Verbindung mit kamerabasierter Verkehrszeichenerkennung | | | ○ | ○ |



● = als Sonderausstattung lieferbar ○ = Serienausstattung ◐ = Serien-/Sonderausstattung modellabhängig – = kein Angebot. Erläuterungen zu den Fußnoten finden Sie ab Seite 144.

# Assistenzsysteme

| | | Bestellschlüssel | **EUR inkl. 19 % MwSt.**[1] EUR ohne MwSt.[1] | **Q3 SUV** | **Q3 Sportback** |
|---|---|---|---|---|---|
| **Geschwindigkeitsregelanlage mit Vorbereitung adaptiver Geschwindigkeitsassistent**[4, 69] | Die Geschwindigkeitsregelanlage hält die individuell eingestellte Geschwindigkeit ab 20 km/h konstant, sofern es die Motorleistung zulässt.<br><br>Durch eine konstante Geschwindigkeitsregelung kann der Fahrkomfort auf langen Fahrten gesteigert werden.<br><br>Die Bedienung erfolgt über einen separaten Lenkstockhebel. Dabei werden die gesetzte Geschwindigkeit und der Status des Systems im digitalen Kombiinstrument angezeigt. Das System reagiert nicht auf vorausfahrende Fahrzeuge mit einer Abstandsregelung.<br><br>Über Functions on Demand gibt es die Möglichkeit, zusätzlich den adaptiven Geschwindigkeitsassistenten zu erwerben. Der adaptive Geschwindigkeitsassistent unterstützt beim Beschleunigen, Bremsen sowie Halten von Geschwindigkeit und Abstand. Eine genaue Funktionsbeschreibung finden Sie im Audi Functions Store in der myAudi App[8, 22] oder informieren Sie sich bei Ihrem Audi Partner. | | | ○ | ○ |
| **Adaptiver Geschwindigkeitsassistent**[4, 22, 65] | Der adaptive Geschwindigkeitsassistent unterstützt, indem er die eingestellte Geschwindigkeit und den Abstand zum vorausfahrenden Fahrzeug im Regelbereich weitestgehend konstant hält.<br><br>Wird ein vorausfahrendes Fahrzeug erkannt, kann das System das Fahrzeug innerhalb der Systemgrenzen abbremsen bzw. beschleunigen. Auch im Stop-and-go-Verkehr und in Stausituationen bremst das System bis zum Stillstand ab und kann je nach Dauer der Stillstandszeit wieder automatisch anfahren.<br><br>In Kombination mit der kamerabasierten Verkehrszeichenerkennung[23, 67] ist eine prädiktive Regelung möglich. Die eingestellte Geschwindigkeit des adaptiven Geschwindigkeitsassistenten wird dabei an erkannte Tempolimits und den vorausliegenden Straßenverlauf angepasst. Unter anderem nutzt das System hierfür die in den Streckendaten hinterlegten Informationen zu Kurvenradien, Ortseingängen und Geschwindigkeitsbegrenzungen.<br><br>Hinweis: nur in Verbindung mit Tech (PQ1), Tech plus (PQ2) oder Tech pro (PQ3) erhältlich | 8T3 | im Paketpreis enthalten | ● | ● |
| **Aufmerksamkeits- und Müdigkeitserkennung mit Fahrerbeobachtung**[4, 67] | Das System warnt den Fahrer optisch und akustisch bei erkannten Aufmerksamkeitsverlusten, die beispielsweise durch Ablenkung oder Müdigkeit hervorgerufen werden.<br><br>Mithilfe von Sensoren wird innerhalb der Systemgrenzen zum Beispiel das Fahr- und Lenkverhalten überwacht und damit ein Müdigkeitslevel ermittelt. Zur besseren Einschätzung kommt zusätzlich eine Fahrerbeobachtungskamera zum Einsatz. In verschiedenen Stufen warnt das System anschließend im Audi virtual cockpit plus visuell durch ein farbig hervorgehobenes Pop-up, welches zur Pause auffordert, und durch eine akustische Meldung. | | | ○ | ○ |



● = als Sonderausstattung lieferbar ○ = Serienausstattung ◐ = Serien-/Sonderausstattung modellabhängig – = kein Angebot. Erläuterungen zu den Fußnoten finden Sie ab Seite 144.

| | | Bestellschlüssel | **EUR inkl. 19 % MwSt.**[1] EUR ohne MwSt.[1] | **Q3 SUV** | **Q3 Sportback** |
|---|---|---|---|---|---|
| **Spurverlassenswarnung mit Notfallassistent**[4, 65] | Die Spurverlassenswarnung hilft innerhalb der Systemgrenzen, ein unbeabsichtigtes Verlassen der Fahrspur zu vermeiden. Der Notfallassistent kann das Fahrzeug innerhalb der Systemgrenzen zum Stillstand bringen.<br><br>Ist das System aktiviert und funktionsbereit und wurde kein Blinker gesetzt, hilft die Spurverlassenswarnung durch korrigierende Lenkeingriffe, ein Überfahren von erkannten Fahrbahnbegrenzungslinien zu vermeiden. Das System hat einen Funktionsbereich ab ca. 65 km/h.<br><br>In Kombination mit der Spurwechselwarnung werden auch überholende Fahrzeuge in die Funktion eingebunden und ein Verlassen der Fahrspur wird verhindert, wenn die Nebenspur belegt ist, auch wenn der Blinker gesetzt wurde.<br><br>Der Notfallassistent erkennt innerhalb der Systemgrenzen, wenn der Fahrer inaktiv ist. In solchen Fällen warnt er optisch, akustisch und haptisch. Erfolgt keine Reaktion, übernimmt das System die Führung des Fahrzeugs und bringt es in der eigenen Fahrspur zum Stillstand. Dabei werden Insassenschutzmaßnahmen wie die Straffung der Sicherheitsgurte sowie die Einleitung des Schließvorgangs der Fenster aktiviert und das Fahrzeug wird auf eine Rettung der im Fahrzeug sitzenden Personen vorbereitet. Anschließend wird ein automatischer Notruf abgesetzt.[21] | | | ○ | ○ |
| **Spurverlassenswarnung mit Notfallassistent und Spurmittenführung**[4, 65] | Die Spurverlassenswarnung mit Notfallassistent und Spurmittenführung unterstützt beim Beschleunigen, Bremsen, Halten von Geschwindigkeit und eingestelltem Abstand sowie bei der Spurführung. Dadurch kann der Fahrkomfort speziell auf Langstrecken gesteigert werden.<br><br>Das System nutzt verschiedene Sensoren, um das Fahrzeugumfeld permanent zu überwachen. Zu diesen gehören der in der Fahrzeugfront verbaute Radarsensor und die Frontkamera. Unter anderem nutzt das System hierfür die in den Streckendaten hinterlegten Informationen zu Kurvenradien, Ortseingängen und Geschwindigkeitsbegrenzungen. Die Regelung der Geschwindigkeit kann dabei auch ohne vorausfahrendes Fahrzeug erfolgen.<br><br>Durch unterstützende Lenkeingriffe hilft das System dabei, das Fahrzeug in der Spurmitte zu führen. So wird die Geschwindigkeit in Kurven, an Kreuzungen und in Kreisverkehren sowie auf Autobahnauf- und -abfahrten angepasst und der Abstand zu vorausfahrenden und einscherenden Fahrzeugen geregelt. Wiederanfahren im Stau erfolgt automatisiert durch das System beziehungsweise nach längerem Stillstand durch den Fahrer. Durch die Vielzahl der einbezogenen Parameter ermöglicht das System ein komfortables Fahrerlebnis im gesamten Geschwindigkeitsbereich und in Stausituationen.<br><br>Der Notfallassistent erkennt innerhalb der Systemgrenzen, wenn der Fahrer inaktiv ist. In solchen Fällen warnt er optisch, akustisch und haptisch. Erfolgt keine Reaktion, übernimmt das System die Führung des Fahrzeugs und bringt es automatisch in der eigenen Fahrspur zum Stillstand. Dabei werden die Warnblinker aktiviert.<br><br>Hinweis: nur in Verbindung mit Tech pro (PQ3) erhältlich | 6I6 | im Paketpreis enthalten | ● | ● |

# Assistenzsysteme

| | Bestellschlüssel | EUR inkl. 19 % MwSt.[1] EUR ohne MwSt.[1] | Q3 SUV | Q3 Sportback |
|---|---|---|---|---|
| **Spurwechselwarnung mit Ausstiegswarnung und Querverkehrassistent hinten[4, 22]** | 79H | im Paketpreis enthalten | ● | ● |

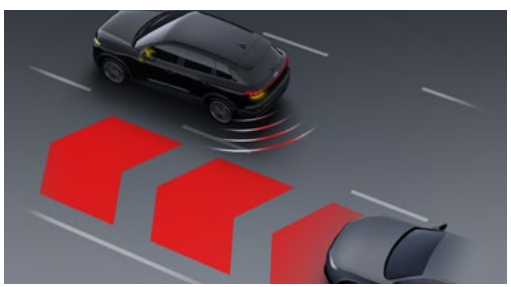

Unterstützt den Fahrer dabei, den toten Winkel und das Verkehrsgeschehen hinter dem Fahrzeug zu überwachen. Zudem wird vor möglichen Kollisionen beim Aussteigen und Rückwärtsausparken gewarnt.

Diese Ausstattung umfasst:
- Spurwechselwarnung
- Ausstiegswarnung
- Querverkehrassistenten hinten

Überblick beim Spurwechsel. Das System überwacht mithilfe der Radarsensoren das Verkehrsgeschehen hinter und neben dem Fahrzeug. Es warnt vor näher kommenden oder „mitschwimmenden“ Fahrzeugen im Erfassungsbereich. In einer für einen Spurwechsel vom System als kritisch eingestuften Situation erfolgt die Warnung durch Anzeigen am jeweiligen Außenspiegel sowie durch eine Anzeige im Audi virtual cockpit plus. Wird der Spurwechsel dennoch durchgeführt und droht eine Kollision, blinkt die Anzeige im jeweiligen Außenspiegel.

Rücksicht beim Aussteigen. Die Ausstiegswarnung warnt beim Türöffnen im Fahrzeugstillstand vor einer möglichen Kollision mit erkanntem, von hinten herannahendem Verkehr. Das System überwacht mithilfe der Radarsensoren das rückwärtige und seitliche Fahrzeugumfeld. Erkannt werden von hinten herannahende, bewegte Objekte wie z. B. Autos oder Radfahrer. Wenn der Türöffnungshebel gezogen wird und ein als kritisch eingestufter Verkehrsteilnehmer herannaht, blinkt die LED-Anzeige am Außenspiegel auf der betroffenen Seite auf. Gleichzeitig ertönt ein akustisches Warnsignal.

Querverkehr erkennen. Der Querverkehrassistent hinten kann beim Rückwärtsfahren vor einer möglichen Kollision mit herannahendem Querverkehr warnen. Das System überwacht mithilfe der Radarsensoren beim Ausparken das rückwärtige und seitliche Fahrzeugumfeld. Erkannt werden herannahende, bewegte Objekte wie z. B. Autos oder Radfahrer. Das System warnt den Fahrer optisch in der Parkansicht im MMI touch-Display und kann bei der Rückwärtsfahrt ebenfalls akustisch warnen und in als besonders kritisch erkannten Situationen zusätzlich einen Bremseingriff durchführen.

Hinweis: nur in Verbindung mit Tech (PQ1), Tech plus (PQ2) oder Tech pro (PQ3) erhältlich

| | | Bestellschlüssel | **EUR inkl. 19 % MwSt.**[1] EUR ohne MwSt.[1] | **Q3 SUV** | **Q3 Sportback** |
|---|---|---|---|---|---|
| **Ausweichassistent und Abbiegeassistent**[4, 22] 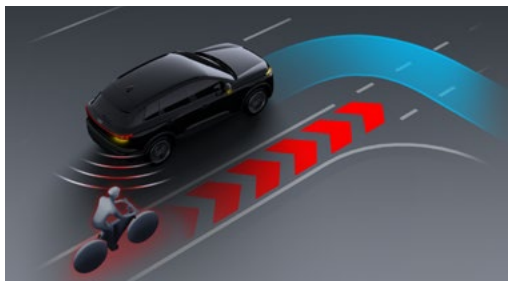 | Der Ausweichassistent und Abbiegeassistent sind Bestandteil des aktiven Frontassistenten.<br><br>Der Ausweichassistent kann in einer als kritisch erkannten Ausweichsituation dabei helfen, das Fahrzeug um einen Verkehrsteilnehmer herum zu lenken.<br><br>Weicht der Fahrer nach einer Warnung aktiv aus, unterstützt ihn der Ausweichassistent durch gezieltes Abbremsen der Räder und Aufbringen eines geringen Lenkmoments bei der Korrektur des Lenkeinschlags.<br><br>Der Abbiegeassistent kann kann durch einen Bremseingriff dafür sorgen, dass das Fahrzeug, je nach Geschwindigkeitsbereich und Fahrsituation, beim Abbiegen nicht mit einem entgegenkommenden Verkehrsteilnehmer, wie z. B. Fahrzeugen, Motorradfahrern, Fahrradfahren oder Fußgängern, kollidiert. | | | ○ | ○ |
| **Querverkehrassistent vorn**[4] 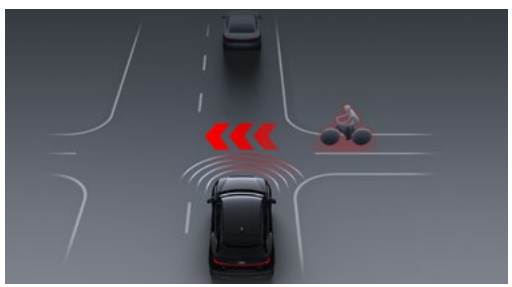 | Der Querverkehrassistent vorn ist Bestandteil des aktiven Frontassistenten und überwacht mithilfe der in der Fahrzeugfront verbauten Radarsensoren das vordere und seitliche Fahrzeugumfeld im Bereich von Kreuzungen und Ausfahrten.<br><br>Innerhalb der Systemgrenzen werden herannahende, sich bewegende Objekte wie z. B. Autos erkannt.<br><br>In als kritisch erkannten Situationen kann das System durch einen automatischen Bremseingriff unterstützen.<br><br>Das System arbeitet im Geschwindigkeitsbereich bis 65 km/h. | | | ○ | ○ |
| **Notbremsassistent vorn**[4] | Der Notbremsassistent vorn ist Bestandteil des aktiven Frontassistenten und erfasst den Bereich vor dem Fahrzeug und kann situations- und geschwindigkeitsabhängig vor drohenden Kollisionen warnen sowie entsprechende Bremsungen einleiten.<br><br>Wird eine drohende Frontkollision ermittelt, warnt das System in einem mehrstufigen Konzept optisch, akustisch und haptisch. Um die Geschwindigkeit zu reduzieren bzw. eine Kollision unter Umständen zu vermeiden, kann eine Bremskraftunterstützung oder eine Vollverzögerung eingeleitet werden. | | | ○ | ○ |



● = als Sonderausstattung lieferbar ○ = Serienausstattung ◐ = Serien-/Sonderausstattung modellabhängig – = kein Angebot. Erläuterungen zu den Fußnoten finden Sie ab Seite 144.

# Assistenzsysteme

| | | Bestellschlüssel | **EUR inkl. 19 % MwSt.**[1] EUR ohne MwSt.[1] | **Q3 SUV** | **Q3 Sportback** |
|---|---|---|---|---|---|
| **Einparkhilfe plus mit Distanzanzeige**[4] | Durch die Nutzung von Daten der acht unauffällig in die Stoßfänger integrierten Ultraschallsensoren unterstützt die akustische und optische Einparkhilfe vorn und hinten beim Ein- und Ausparken sowie beim Rangieren.<br><br>Abhängig vom Lenkeinschlag und von der Fahrtrichtung wird der Abstand zu erkannten Objekten in einer selektiven, optischen Darstellung im MMI touch-Display angezeigt. Eine virtuelle Fahrspuranzeige bietet zudem seitliche Führungslinien, die anhand des aktuell gewählten Lenkeinschlags vorausberechnet werden.<br><br>Die Aktivierung erfolgt durch Einlegen des Rückwärtsgangs, über eine Taste in der Mittelkonsole sowie auf Wunsch automatisch, sobald sich das Fahrzeug mit einer Geschwindigkeit von unter 10 km/h einem erkannten Hindernis nähert. | | | ○ | ○ |
| **Parkassistent plus mit Einparkhilfe mit Umgebungsanzeige**[4]<br> | Der Parkassistent plus ermöglicht das assistierte Ein- und Ausparken in und aus Parklücken. Komfortabel und zielgenau. Der Rückfahrassistent unterstützt bei der Rückwärtsfahrt in engen Gassen.<br><br>Das Assistenzsystem bietet:<br>▸ bei Querparklücken Vorwärts- und Rückwärtseinparken sowie bei Längsparklücken Ein- und Ausparken<br>▸ Rückfahrassistenten<br><br>Der Parkassistent plus kann beim Ein- und Ausparken in und aus Parklücken, die durch Fahrzeuge oder Objekte begrenzt sein können, unterstützen. Das System übernimmt das Lenken, Beschleunigen, Bremsen und das Wechseln der Fahrstufe. Aktiviert wird der Parkassistent plus über das MMI touch-Display. Der Fahrer muss den Parkvorgang permanent überwachen. Der Parkassistent plus kann bei Hindernissen, die innerhalb der Systemgrenzen erfasst werden, automatisch abbremsen. Bei Querparklücken unterstützt das System im Rahmen der Systemgrenzen durch gezielte Lenkmanöver beim Vorwärts- und Rückwärtseinparken zwischen Fahrzeugen und bei Längsparklücken beim Ein- und Ausparken.<br><br>Der Rückfahrassistent ermöglicht es, den zuletzt vorwärts gefahrenen Weg wieder rückwärts zu fahren. Dies kann das Ausparken oder die Rückwärtsfahrt aus engen Gassen erleichtern. Durch Einlegen des Rückwärtsgangs und Klicken des Start-Buttons wird das System gestartet und die Lenkung auf dieser Strecke wird übernommen. Der Fahrer muss selbstständig im vorgeschriebenen Geschwindigkeitsbereich des Rückfahrassistenten bremsen und fahren, da dieser nicht auf Hindernisse reagiert. Der Fahrer muss den Vorgang permanent überwachen und bei Bedarf eingreifen.<br><br>Hinweis: nur in Verbindung mit Tech (PQ1) oder Tech plus (PQ2) erhältlich | 8A2 | im Paketpreis enthalten | ● | ● |



● = als Sonderausstattung lieferbar ○ = Serienausstattung ◐ = Serien-/Sonderausstattung modellabhängig – = kein Angebot. Erläuterungen zu den Fußnoten finden Sie ab Seite 144.

| | | Bestellschlüssel | **EUR inkl. 19 % MwSt.**[1] EUR ohne MwSt.[1] | **Q3 SUV** | **Q3 Sportback** |
|---|---|---|---|---|---|
| **Parkassistent pro mit Remote-Funktionalität**[4, 6, 65] | Der Parkassistent pro mit Remote-Funktionalität kann selbstständig in und aus nahezu allen Parklücken ein- und ausparken. Komfortabel und zielgenau. Der Rückfahrassistent unterstützt bei der Rückwärtsfahrt in engen Gassen.<br><br>Das Assistenzsystem bietet die Funktionalitäten des Parkassistenten plus mit Einparkhilfe mit Umgebungsanzeige:<br>▸ bei Querparklücken Vorwärts- und Rückwärtseinparken sowie bei Längsparklücken Ein- und Ausparken<br>▸ Rückfahrassistent<br><br>Zusätzlich bietet der Parkassistent pro mit Remote-Funktionalität:<br>▸ bei Quer- und Längsparklücken das Ein- und Ausparken mit Fernbedienung per myAudi App[8, 9]<br><br>Der Parkassistent pro kann beim Ein- und Ausparken in und aus Parklücken, die durch Fahrzeuge oder Objekte begrenzt sein können, unterstützen. Das System übernimmt das Lenken, Beschleunigen, Bremsen und das Wechseln der Fahrstufe. Aktiviert wird der Parkassistent pro über das MMI touch-Display. Der Fahrer muss den Parkvorgang permanent überwachen. Der Parkassistent pro kann bei Hindernissen, die innerhalb der Systemgrenzen erfasst werden, automatisch abbremsen. Bei Querparklücken unterstützt das System im Rahmen der Systemgrenzen durch gezielte Lenkmanöver beim Vorwärts- und Rückwärtseinparken zwischen Fahrzeugen und bei Längsparklücken beim Ein- und Ausparken. Der Fahrer bleibt während des Parkvorgangs im Fahrzeug sitzen und muss den gesamten Parkvorgang permanent überwachen.<br><br>Wird die Remote-Funktionalität gewählt, kann der Fahrer das Fahrzeug vor dem Einparkvorgang verlassen oder nach dem Ausparken in das Fahrzeug einsteigen. Die Funktion kann im MMI touch-Display oder über die myAudi App[8] auf dem Smartphone[9] aktiviert werden. Die Steuerung des Parkvorgangs erfolgt dann außerhalb des Fahrzeugs mit der myAudi App[8] auf dem Smartphone[9] durch einen permanenten Druck auf eine Smartphone-Schaltfläche. Der Fahrer muss den gesamten Parkvorgang in beiden Fällen vollumfänglich überwachen.<br><br>Der Rückfahrassistent ermöglicht es, den zuletzt vorwärts gefahrenen Weg wieder rückwärts zu fahren. Dies kann das Ausparken oder die Rückwärtsfahrt aus engen Gassen erleichtern. Durch Einlegen des Rückwärtsganges und Klicken des Start-Buttons wird das System gestartet und die Lenkung auf dieser Strecke wird übernommen. Der Fahrer muss selbstständig im vorgeschriebenen Geschwindigkeitsbereich des Rückfahrassistenten bremsen und fahren, da dieser nicht auf Hindernisse reagiert. Der Fahrer muss den Vorgang permanent überwachen und bei Bedarf eingreifen.<br><br>Hinweis: nur in Verbindung mit Tech pro (PQ3) erhältlich | 8A5 | im Paketpreis enthalten | ● | ● |
| **Berganfahrassistent**[4] | Nach längerer Betätigung der Fußbremse im Stillstand bleibt der aufgebaute Bremsdruck nach dem Lösen der Fußbremse einen kurzen Moment erhalten. Durch diesen automatischen Bremseingriff erleichtert das System ein komfortables Anfahren an fast allen Steigungen. | | | ○ | ○ |



● = als Sonderausstattung lieferbar ○ = Serienausstattung ◐ = Serien-/Sonderausstattung modellabhängig – = kein Angebot. Erläuterungen zu den Fußnoten finden Sie ab Seite 144.

# Assistenzsysteme

| | | Bestellschlüssel | **EUR inkl. 19 % MwSt.**[1] EUR ohne MwSt.[1] | **Q3 SUV** | **Q3 Sportback** |
|---|---|---|---|---|---|
| **Berganfahr- und Bergabfahrassistent**[4] | Nach längerer Betätigung der Fußbremse im Stillstand bleibt der aufgebaute Bremsdruck nach dem Lösen der Fußbremse einen kurzen Moment erhalten. Durch diesen automatischen Bremseingriff erleichtert das System ein komfortables Anfahren an fast allen Steigungen.<br>Zusätzlich zum Berganfahrassistenten hält der Bergabfahrassistent die voreingestellte Geschwindigkeit bei Bergabfahrten.<br>Hinweis: nur für quattro erhältlich | UG5 | **100,–**<br>84,03 | ●/– | ●/– |
| **Halteassistent**[4] | Der Halteassistent hält das Fahrzeug nach dem Anhalten an im Straßenverkehr üblichen Steigungen und in Gefällen zeitlich unbegrenzt. Nachdem die Aktivierung erfolgt ist, wird die Bremse bei stehendem Fahrzeug so lange gehalten, bis das Gaspedal zum Anfahren wieder betätigt wird. | UH2 | **80,–**<br>67,23 | ● | ● |



● = als Sonderausstattung lieferbar ○ = Serienausstattung ◐ = Serien-/Sonderausstattung modellabhängig – = kein Angebot. Erläuterungen zu den Fußnoten finden Sie ab Seite 144.

# Fahrwerk und Bremsen

| | | Bestellschlüssel | **EUR inkl. 19 % MwSt.**[1]<br>EUR ohne MwSt.[1] | **Q3 SUV** | **Q3 Sportback** |
|---|---|---|---|---|---|
| **Elektromechanische Servolenkung** | Die elektromechanische Servolenkung mit geschwindigkeitsabhängiger Lenkunterstützung sorgt für ein präzises Lenkgefühl bei hohem Tempo und hervorragende Unterstützung beim Einparken. Die Grundabstimmung kann über Audi drive select gewählt werden. | | | ○ | – |
| **Progressivlenkung** | Die Progressivlenkung bietet beeindruckende Fahreigenschaften durch eine variable, vom Lenkeinschlag abhängige Lenkübersetzung sowie eine geschwindigkeitsabhängige Lenkunterstützung.<br><br>Mithilfe der variablen Übersetzung wird eine Steigerung von Fahrdynamik und Fahrkomfort durch ein direkteres Lenkverhalten sowie durch einen reduzierten Lenkaufwand ermöglicht.<br><br>Die integrierte geschwindigkeitsabhängige Lenkunterstützung sorgt für ein präzises Lenkgefühl bei hohem Tempo und erleichtert das Einparken.<br><br>Die Grundabstimmung der Lenkunterstützung kann über Audi drive select gewählt werden.<br><br>Hinweis: nur in Verbindung mit Tech plus (PQ2) oder Tech pro (PQ3) erhältlich | 1N7 | im Paketpreis enthalten | ● | ○ |
| **Komfortfahrwerk** | Das serienmäßige Fahrwerk vereint hohen Fahrkomfort mit guter Fahrdynamik.<br><br>Das Serienfahrwerk umfasst:<br>▸ McPherson-Federbein-Vorderachse mit unteren Dreiecksquerlenkern, Hilfsrahmen und Stabilisator<br>▸ 4-Lenker-Hinterachse mit getrennter Feder-Dämpferanordnung, Hilfsrahmen und Stabilisator | | | ○ | ○ |
| **Sportfahrwerk** | Das Sportfahrwerk mit dynamischerer Feder-Dämpferabstimmung sorgt für direkteren Fahrbahnkontakt und sportlicheres Handling.<br><br>Das Sportfahrwerk umfasst:<br>▸ dynamischere Feder-Dämpferabstimmung<br>▸ McPherson-Federbein-Vorderachse mit unteren Dreiecksquerlenkern, Hilfsrahmen und Stabilisator<br>▸ 4-Lenker-Hinterachse mit getrennter Feder-Dämpferanordnung, Hilfsrahmen und Stabilisator<br><br>Hinweis: nicht für e-hybrid | 1JC | **220,–**<br>184,87 | ●/– | ●/– |



● = als Sonderausstattung lieferbar ○ = Serienausstattung ◐ = Serien-/Sonderausstattung modellabhängig – = kein Angebot. Erläuterungen zu den Fußnoten finden Sie ab Seite 144.

# Fahrwerk und Bremsen

| | | Bestellschlüssel | **EUR inkl. 19 % MwSt.**[1] EUR ohne MwSt.[1] | **Q3 SUV** | **Q3 Sportback** |
|---|---|---|---|---|---|
| **Fahrwerk mit Dämpferregelung** | Das Fahrwerk mit geregelten Stoßdämpfern ermöglicht durch elektronisch geregelte Anpassung der Dämpfer an unterschiedliche Fahrsituationen einen hohen Fahrkomfort bei gleichzeitig guter Fahrdynamik.<br><br>Eine dynamische oder komfortorientierte Ausprägung der Dämpfergrundabstimmung ist über Audi drive select in verschiedenen Modi einstellbar.<br><br>Das Fahrwerk mit Dämpferregelung umfasst:<br>▸ geregelte Stoßdämpfer<br>▸ McPherson-Federbein-Vorderachse mit unteren Dreiecksquerlenkern, Hilfsrahmen und Stabilisator<br>▸ 4-Lenker-Hinterachse mit getrennter Feder-Dämpferanordnung, Hilfsrahmen und Stabilisator | PDE | **900,–**<br>756,30 | ● | ● |
| **Bremssättel rot** | Bremssättel vorn und hinten in Rot, für eine betont sportliche Optik der Bremsanlage | PC1 | **300,–**<br>252,10 | ● | ● |
| **7-Gang-Automatikgetriebe** | Die S tronic kann manuell oder automatisch bedient werden. Manuelles Schalten ist über die Schaltwippen am Lenkrad möglich. Im Automatikmodus kann das Schaltverhalten flexibel eingestellt werden – von betont sportlich bis komfortorientiert.<br><br>Es stehen zwei Schaltprogramme zur Wahl: Für komfortorientiertes Schalten steht der Normalmodus D zur Verfügung, die Fahrstufe S ist auf eine betont sportliche Fahrweise ausgelegt.<br><br>Hinweis: nicht für e-hybrid | | | ○/– | ○/– |
| **6-Gang-Automatikgetriebe** | Die S tronic kann manuell oder automatisch bedient werden. Manuelles Schalten ist über die Schaltwippen am Lenkrad möglich. Im Automatikmodus kann das Schaltverhalten flexibel eingestellt werden – von betont sportlich bis komfortorientiert.<br><br>Es stehen zwei Schaltprogramme zur Wahl: Für komfortorientiertes Schalten steht der Normalmodus D zur Verfügung, die Fahrstufe S ist auf eine betont sportliche Fahrweise ausgelegt.<br><br>Hinweis: nur für e-hybrid | | | ○/– | ○/– |
| **Frontantrieb** | Die in die ESC integrierte radselektive Momentensteuerung verteilt die Antriebsmomente bedarfsgerecht auf die Vorderräder. Abhängig von der jeweiligen Fahrsituation erfolgt das durch gezielte Bremseingriffe. Bei Kurvenfahrten steuert die radselektive Momentensteuerung aktiv Tendenzen zum Untersteuern entgegen. Dies bedeutet verbesserte Traktion und Dynamik und ein präziseres und neutraleres Fahrverhalten. Zusätzlich wird die Agilität während des Lenkens verbessert.<br><br>Hinweis: modellabhängig Serie | | | ○/– | ○/– |

● = als Sonderausstattung lieferbar ○ = Serienausstattung ◐ = Serien-/Sonderausstattung modellabhängig – = kein Angebot. Erläuterungen zu den Fußnoten finden Sie ab Seite 144.

| | | Bestellschlüssel | **EUR inkl. 19 % MwSt.**[1] EUR ohne MwSt.[1] | **Q3 SUV** | **Q3 Sportback** |
|---|---|---|---|---|---|
| **quattro** | Fahrsituationsabhängiger Allradantrieb mit elektronisch geregelter Allradkupplung für beeindruckende Traktion, Fahrdynamik und Fahrstabilität.<br><br>Hinweis: modellabhängig Serie; nicht für e-hybrid | | | ○/– | ○/– |
| **Audi drive select** | Mehr Dynamik, mehr Komfort oder ganz individuell kombiniert.<br><br>Die gewünschte Charakteristik des Fahrzeugs ist über verschiedene Standard-Modi wählbar, um das passende Fahrerlebnis zu ermöglichen:<br>▸ „balanced“/„individual“<br>▸ „efficiency“<br>▸ „comfort“<br>▸ „dynamic“<br>▸ „offroad+“ (bei quattro)<br><br>Dabei erfolgt die Anpassung u. a. folgender Systeme und Ausstattungen an den jeweiligen eingestellten Modus:<br>▸ Lenkunterstützung<br>▸ Antriebscharakteristik<br>▸ Fahrdynamikregelung<br>▸ Allradantrieb (bei quattro)<br>▸ Ambiente-Lichtpaket plus[23]<br>▸ weitere serienmäßige und optional gegen Aufpreis erhältliche Systeme<br><br>Der Modus „efficiency“ versetzt beispielsweise Antrieb und Klimatisierung in eine verbrauchsoptimierte Grundeinstellung. | | | ○ | ○ |

# Fahrwerk und Bremsen

| | | Bestellschlüssel | **EUR inkl. 19 % MwSt.**[1] EUR ohne MwSt.[1] | **Q3 SUV** | **Q3 Sportback** |
|---|---|---|---|---|---|
| **Audi drive select für Fahrwerk mit Dämpferregelung** | Mehr Dynamik, mehr Komfort oder ganz individuell kombiniert.<br><br>Die gewünschte Charakteristik des Fahrzeugs ist über verschiedene Standard-Modi wählbar, um das passende Fahrerlebnis zu ermöglichen:<br>▸ „balanced“/„individual“<br>▸ „efficiency“<br>▸ „comfort“<br>▸ „dynamic“<br>▸ „offroad+“ (bei quattro)<br><br>Dabei erfolgt die Anpassung u. a. folgender Systeme und Ausstattungen an den jeweiligen eingestellten Modus:<br>▸ Lenkunterstützung<br>▸ Antriebscharakteristik<br>▸ Fahrdynamikregelung<br>▸ Allradantrieb (bei quattro)<br>▸ adaptive Dämpfer[23]<br>▸ Ambiente-Lichtpaket plus[23]<br>▸ weitere serienmäßige und optional gegen Aufpreis erhältliche Systeme<br><br>Der Modus „efficiency“ versetzt beispielsweise Antrieb und Klimatisierung in eine verbrauchsoptimierte Grundeinstellung.<br><br>Hinweis: nur in Verbindung mit Fahrwerk mit Dämpferregelung (PDE) erhältlich | 2I2 | im Paketpreis enthalten | ● | ● |
| **Elektromechanische Parkbremse** | Für komfortables Anfahren und Abstellen sowie wirksame Unterstützung bei einer Notbremsung.<br><br>Die elektromechanische Parkbremse umfasst:<br>▸ Parkbremsfunktion im Stand<br>▸ Anfahrhilfe durch automatisches Lösen beim Anfahren<br>▸ Notbremsfunktion während der Fahrt über alle 4 Räder | | | ○ | ○ |



● = als Sonderausstattung lieferbar ○ = Serienausstattung ◐ = Serien-/Sonderausstattung modellabhängig – = kein Angebot. Erläuterungen zu den Fußnoten finden Sie ab Seite 144.

# Technik/Sicherheit

| | | Bestellschlüssel | **EUR inkl. 19 % MwSt.**[1] EUR ohne MwSt.[1] | **Q3 SUV** | **Q3 Sportback** |
|---|---|---|---|---|---|
| **Mild-Hybrid** | Mild-Hybrid verfügt über eine erweiterte Start-Stop-Funktion und erweiterte Energierückgewinnung beim Bremsen (Rekuperation) zum Laden der Starterbatterie und des Lithium-Ionen-Zusatzspeichers.<br><br>Durch diese Technologie kann das System mehr Energie zurückgewinnen und schaltet den Motor häufiger ab. Für Mild-Hybrid ist konzeptionell ein ergänzender Riemen-Starter-Generator (RSG) vorgesehen. Ein rein elektrisches Fahren ist nicht möglich.<br><br>Zusätzliche Funktionen:<br>▸ Durch die permanente Verbindung des Riemen-Starter-Generators ist ein sofortiger Wiederstart möglich, ohne dass der Motor zuvor auf Null-Drehzahl schalten muss.<br>▸ Freilauf-Motor-Aus (FMA) für emissionsreduziertes Segeln ohne aktiven Antrieb durch Abschalten und Entkoppeln des Verbrennungsmotors in schubfreien Phasen. Dabei geht das Fahrzeug innerhalb der Systemgrenzen nicht wie üblich in den Motor-Schubbetrieb, sondern rollt ohne Motorbremswirkung und nutzt die vorhandene Bewegungsenergie. Der Generator versorgt in Segelphasen zudem durch Rekuperation das Bordnetz.<br><br>Hinweis: nur für TFSI 110 kW | | | ○/– | ○/– |
| **Hybrid-Antriebssystem PHEV** | Der Plug-in-Hybrid-Antrieb kombiniert die Vorzüge eines Elektroantriebs auf Kurzstrecken mit den Stärken eines Verbrennungsmotors auf Langstrecken.<br><br>Der Verbrennungsmotor kann als Teil des Plug-in-Hybrid-Antriebs häufiger und länger in einem günstigen Wirkungsgradbereich betrieben werden. Lokal emissionsfreies, rein elektrisches Fahren ist möglich. Ein hoher Anteil der Bremsenergie wird rekuperiert und kann elektrisch genutzt werden. Die Batterie kann mit dem universell einsetzbaren Ladekabel an Haushalts- und Industriesteckdosen, z. B. zu Hause oder am Arbeitsplatz, sowie mit dem Kabel für Ladesäulen an öffentlichen Ladestationen geladen werden.<br><br>Hinweis: nur für e-hybrid | | | ○/– | ○/– |
| **Start-Stop-System** | Das Start-Stop-System mit Rekuperation hilft, den Kraftstoffverbrauch und den $CO_2$-Ausstoß durch Abschalten des Motors in Standphasen zu senken, z. B. an Ampeln oder im Stau. Für einen Wiederstart wird der Startvorgang bei Bedarf bereits beim Treten der Kupplung bzw. beim Lösen der Fußbremse eingeleitet. Das System ist jederzeit deaktivierbar. | | | ○ | ○ |
| **Kindersicherung, elektrisch** | | | | ○ | ○ |



● = als Sonderausstattung lieferbar ○ = Serienausstattung ◐ = Serien-/Sonderausstattung modellabhängig – = kein Angebot. Erläuterungen zu den Fußnoten finden Sie ab Seite 144.

# Technik/Sicherheit

| | | Bestellschlüssel | **EUR inkl. 19 % MwSt.**[1] EUR ohne MwSt.[1] | **Q3 SUV** | **Q3 Sportback** |
|---|---|---|---|---|---|
| **Proaktiver Insassenschutz Front, Seite und Heck**[4] | Der proaktive Insassenschutz nutzt die Daten der verbauten Fahrzeugsensorik und berechnet die Wahrscheinlichkeit einer kritischen Situation.<br><br>Das System leitet bei einem erkannten Front-, Seiten- oder Heckkollisionsrisiko oder in kritischen Fahrsituationen, wie bei Not- und Gefahrenbremsungen oder in fahrdynamischen Grenzsituationen, Maßnahmen zum präventiven Schutz ein. Dazu zählen:<br>▸ Straffung der vorderen Sicherheitsgurte<br>▸ Einleitung des Schließvorgangs der Fenster und des Panorama-Schiebedachs[23] (falls mitbestellt)<br>▸ Aktivierung der Warnblinkanlage, je nach Situation auch höherfrequentes Warnblinken<br><br>Hinweis: nur in Verbindung mit Tech plus (PQ2) oder Tech pro (PQ3) erhältlich | 7W7 | im Paketpreis enthalten | ● | ● |
| **Verbandmaterial, Warndreieck und Warnwesten** | | | | ○ | ○ |
| **Airbags vorn, Beifahrerairbag deaktivierbar** | Airbags vorn auf Fahrer- und Beifahrerseite; Beifahrerairbag manuell deaktivierbar | | | ○ | ○ |
| **Seitenairbags vorn mit Kopfairbagsystem und Interaktionsairbag vorn** | Die Ausstattung beinhaltet:<br>▸ Seitenairbags vorn<br>▸ Kopfairbags<br>▸ Interaktionsairbag vorn<br><br>Der Interaktionsairbag bietet innerhalb der Systemgrenzen bei einem Seitenaufprall Schutz für den Fahrer und Beifahrer. Er entfaltet sich zwischen den vorderen Sitzplätzen. Bei einer Seitenkollision wird so ein Zusammenprall des Fahrers mit dem Beifahrer bzw. mit dem Beifahrersitz bei einer Alleinfahrt weitestgehend abgeschwächt und das Verletzungsrisiko reduziert. | | | ○ | ○ |



● = als Sonderausstattung lieferbar ○ = Serienausstattung ◐ = Serien-/Sonderausstattung modellabhängig – = kein Angebot. Erläuterungen zu den Fußnoten finden Sie ab Seite 144.

| | | Bestellschlüssel | **EUR inkl. 19 % MwSt.**[1]<br>EUR ohne MwSt.[1] | **Q3 SUV** | **Q3 Sportback** |
|---|---|---|---|---|---|
| **Seitenairbags vorn und hinten mit Kopfairbagsystem und Interaktionsairbag vorn**<br> | Neben den Seitenairbags vorn, den Kopfairbags sowie einem Interaktionsairbag sind zusätzlich Seitenairbags hinten verbaut.<br>Der Interaktionsairbag bietet innerhalb der Systemgrenzen bei einem Seitenaufprall Schutz für den Fahrer und Beifahrer. Er entfaltet sich zwischen den vorderen Sitzplätzen. Bei einer Seitenkollision wird so ein Zusammenprall des Fahrers mit dem Beifahrer bzw. mit dem Beifahrersitz bei einer Alleinfahrt weitestgehend abgeschwächt und das Verletzungsrisiko reduziert. | 6C4 | **360,–**<br>302,52 | ● | ● |
| **Soundaktor für Antriebssound innen** | Der vom Soundaktor erzeugte Motorsound wird über die Karosserie und die Windschutzscheibe, welche als Lautsprechermembran wirkt, in den Innenraum geleitet.<br>Dies sorgt für ein gesteigertes Motorsounderlebnis im Fahrzeuginnenraum.<br>Hinweis: nur in Verbindung mit Tech pro (PQ3) erhältlich | GN1 | im Paketpreis enthalten | ● | ● |



● = als Sonderausstattung lieferbar ○ = Serienausstattung ◐ = Serien-/Sonderausstattung modellabhängig – = kein Angebot. Erläuterungen zu den Fußnoten finden Sie ab Seite 144.

# Ladesysteme

| | | Bestellschlüssel | **EUR inkl. 19 % MwSt.**[1] EUR ohne MwSt.[1] | **Q3 SUV** | **Q3 Sportback** |
|---|---|---|---|---|---|
| **Ladedose Combo 2 (EU)** | Ladezugang zur Hochvoltbatterie mit Combined Charging System Typ 2 (CCS2) – einem kombinierten AC- und DC-Ladezugang. Der DC-Ladezugang ermöglicht eine Leistung von bis zu 50 kW.<br>▸ Ladezugang über AC-Laden (Mode 2 und Mode 3)<br>▸ Ladezugang über DC-Laden (Mode 4)<br>Hinweis: nur für e-hybrid | ES7 | | ○/– | ○/– |
| **Ladekabel Mode 3 für öffentliches Laden bis zu 11 kW (AC)**[70] | Ladekabel zum Laden an öffentlichen AC-Ladesäulen mit Typ-2-Stecker. Das 6 m lange Kabel verbindet die Ladesäule mit dem AC-Ladezugang des Fahrzeugs. Das Ladekabel unterstützt eine Ladeleistung von bis zu 11 kW (dreiphasig). Dabei kann pro Phase eine Stromstärke von bis zu 16 A übertragen werden.<br>Hinweis: nur für e-hybrid | | | ○/– | ○/– |
| **Haushaltsstecker Typ E/F für das e-tron Ladesystem**[71] | Netzanschlusskabel (Länge 1,6 m, Stromstärke 10 A) mit gewinkeltem Haushaltsstecker Typ E/F für das e-tron Ladesystem kompakt<br>Hinweis: nur für e-hybrid | | | ○/– | ○/– |
| **Industriestecker CEE 16 A, 400 V, für das e-tron Ladesystem**[72] | Netzanschlusskabel (Länge 0,9 m) mit Industriestecker CEE 16 A, 3-phasig, rot, gewinkelte Ausführung, für das e-tron Ladesystem kompakt<br>Hinweis: nur für e-hybrid | 73J | ohne Mehrpreis | ●/– | ●/– |



● = als Sonderausstattung lieferbar ○ = Serienausstattung ◐ = Serien-/Sonderausstattung modellabhängig – = kein Angebot. Erläuterungen zu den Fußnoten finden Sie ab Seite 144.

# Ladesysteme

| | | Bestellschlüssel | **EUR inkl. 19 % MwSt.**[1] EUR ohne MwSt.[1] | **Q3 SUV** | **Q3 Sportback** |
|---|---|---|---|---|---|
| **Industriestecker CEE 16 A, 400 V, lang und gerade, für das e-tron Ladesystem**[72] | Netzanschlusskabel (Länge 1,6 m) mit Industriestecker CEE 16 A, 3-phasig, rot, gerade Ausführung, für das e-tron Ladesystem kompakt<br><br>Hinweis: nur für e-hybrid | 73P | ohne Mehrpreis | ●/– | ●/– |
| **e-tron Ladesystem kompakt**[73] | Das Mode-2-Ladesystem ist für das Laden an Steckdosen konzipiert und mobil einsetzbar.<br><br>Den Status des Ladesystems und des Ladevorgangs zeigen LEDs an der Bedieneinheit an. Abhängig vom genutzten Haushalts- bzw. Industriestecker und von den marktspezifischen Stromnetzeigenschaften ist am Fahrzeug eine Ladeleistung von bis zu 11 kW bei 3-phasigem Stromnetz bzw. 7,4 kW bei 1-phasigem Stromnetz möglich. Die Ladeleistung lässt sich zwischen 100 % und 50 % manuell umschalten. Zur schnellen Aufladung wird eine Industriesteckdose empfohlen. Optional ist die abschließbare und platzsparende Wandhalterung Clip gegen Aufpreis erhältlich.<br><br>Das e-tron Ladesystem kompakt beinhaltet:<br>▸ eine Bedieneinheit inklusive eines Fahrzeuganschlusskabels<br>▸ unterschiedliche Netzanschlusskabel mit Haushalts- und Industriestecker[74]<br><br>Hinweis: nur für e-hybrid | NW1 | **650,–**<br>546,22 | ●/– | ●/– |



● = als Sonderausstattung lieferbar ○ = Serienausstattung ◐ = Serien-/Sonderausstattung modellabhängig – = kein Angebot. Erläuterungen zu den Fußnoten finden Sie ab Seite 144.

| | | Bestellschlüssel | **EUR inkl. 19 % MwSt.**[1]<br>EUR ohne MwSt.[1] | **Q3 SUV** | **Q3 Sportback** |
|---|---|---|---|---|---|
| **Wandhalterung Clip**<br> | Die praktische Wandhalterung für das e-tron Ladesystem kompakt.<br><br>Sie bietet die Möglichkeit, die Bedieneinheit, das Ladekabel und den Ladestecker der Ladesysteme an häufig genutzten Ladeorten (z. B. Garagenwand) ordentlich und komfortabel zu befestigen.<br><br>Die Wandhalterung Clip bietet:<br>▸ einen mitgelieferten Steckerhalter (kann getrennt von der Wandhalterung montiert werden) zum sachgemäßen Aufbewahren des Fahrzeugladesteckers<br>▸ ein abschließbares Schlüssel-Schloss-System, um ein einfaches Entwenden der Bedieneinheit zu verhindern<br>▸ eine praktische Ladekabelaufnahme, damit ein zu langes Fahrzeuganschlusskabel bei Bedarf aufgewickelt werden kann<br><br>Hinweis: nur für e-hybrid und in Verbindung mit e-tron Ladesystem kompakt (NW1) erhältlich | NJ2 | **120,–**<br>100,84 | ●/– | ●/– |
| **Audi charging**[75] | Audi charging ist für Privatkunden der Service für das komfortable Laden von e-tron Modellen und Plug-in-Hybridfahrzeugen der Marke Audi in einer Vielzahl von europäischen Ländern.<br><br>Zur Verfügung stehen derzeit über eine Million öffentliche Ladestationen. Für die ladenetzübergreifende Nutzung dieser Ladesäulen über Landesgrenzen hinweg ist nur noch ein Vertrag mit Audi charging erforderlich. Das komfortable Handling erfolgt mit der myAudi App[8, 22], der Audi charging-Karte oder per Plug & Charge[76].<br><br>Audi charging bietet verschiedene maßgeschneiderte Ladetarife (basic, plus oder pro), um alle Mobilitätsbedarfe abzudecken.<br><br>Audi charging vereint komfortables Laden und einfaches Handling:<br>▸ eine Schnittstelle über myAudi[8, 22] für einfache Anmeldung, Freischaltung von Ladesäulen, Vertragsmanagement und Kostentransparenz<br>▸ nahtlose Integration ins Audi MMI<br>▸ Unterstützung von Plug & Charge[76]<br><br>Hinweis: nur für e-hybrid | | | ●/– | ●/– |



● = als Sonderausstattung lieferbar ○ = Serienausstattung ◐ = Serien-/Sonderausstattung modellabhängig – = kein Angebot. Erläuterungen zu den Fußnoten finden Sie ab Seite 144.

# Audi connect

**Audi connect Navigation & Infotainment[28]**

**Audi assistant[45]**

Mit dem Audi assistant wird die Interaktion mit dem Fahrzeug noch einfacher durch die Sprachbedienung für zahlreiche Fahrzeug- und Infotainment-Funktionen. Als Paketbestandteil von Audi connect Navigation & Infotainment[28] bietet der Assistent außerdem den Zugang zu zahlreichen Online-Inhalten wie z. B. zum aktuellen Wetter oder zu den möglichen Navigationszielen[46]. Zudem kommt durch die Verbindung zu ChatGPT[77], bereitgestellt über Microsoft Azure OpenAI Service[77, 78], geballtes Wissen aus dem Internet in natürlicher Sprache ins Fahrzeug.[79]

Die Verbindung aus integrierter und in Audi connect Navigation enthaltener Online-Spracherkennung ermöglicht eine umfassende Bedienung von Fahrzeug- und Infotainment-Funktionen auf intuitive Weise. So ist es beispielsweise möglich, mit der Aussage „Ich habe kalte Füße“ die Heizung im Fußraum zu aktivieren.

Der Audi assistant kann per Tastendruck am Lenkrad oder per Sprache mit „Hey Audi“ aktiviert werden. Wenn nur der Fahrer im Fahrzeug ist, werden auf Wunsch unterstützte Befehle auch ganz ohne vorherige Nennung des Aktivierungsworts erkannt.[80]

Durch Aktivierung der „proaktiven Vorschläge und Routinen“ lernt der Audi assistant die angemeldete Person kennen, um die Nutzung des Fahrzeugs noch einfacher und komfortabler zu machen. Für bestimmte wiederkehrende Bedienaufgaben, wie zum Beispiel die Aktivierung der Sitzheizung oder die Einstellung der Lenkradheizung, werden automatisch Routinen erstellt und zur Aktivierung vorgeschlagen.

Nach Ablauf der Laufzeit von Audi connect Navigation & Infotainment[28] ist weiterhin eine Sprachbedienung von vielen der vorhandenen Fahrzeugfunktionen, wie beispielsweise den Klimaeinstellungen, möglich. Auch erlernte Routinen bleiben erhalten. Die Online-Spracherkennung und Online-Inhalte sind jedoch nur mit Verlängerung von Audi connect weiterhin nutzbar.

**Kartenupdate online**

Neue Brücken, Tunnel oder Straßennamen: Das Straßennetz verändert sich ständig. Mit dem Kartenupdate online werden regelmäßig die neuesten Straßenkarten für die Navigation bereitgestellt. Die monatliche Aktualisierung der Navigationsdaten erfolgt über das Mobilfunknetz der fest im Fahrzeug verbauten eSIM. Die Aktualisierungsdaten sind dabei auf die Heimatregion, z. B. Deutschland Süd, begrenzt. Sobald eine Route in eine weitere Region gestartet wird, erfolgt ab ca. 10 % der gefahrenen Strecke auch für diese Region eine Aktualisierung.

**myAudi Navigation**

Wurde über myAudi ein Ziel gefunden, so kann es direkt an das Fahrzeug gesendet und dort beim Einsteigen als Navigationsziel übernommen werden. So können z. B. Routen und ganze Touren komfortabel vor Fahrtantritt in myAudi geplant und dann im Fahrzeug abgerufen werden. Darüber hinaus kann die Navigation nahtlos auf dem Smartphone mit der myAudi App[8, 22] außerhalb des Fahrzeugs fortgesetzt werden, um die letzten Meter zum Ziel zu finden. Die myAudi Navigation hilft auch beim Rückweg zum Fahrzeug. Kommt es auf einer der üblichen Fahrstrecken zu Verzögerungen, kann dies über eine Push-Benachrichtigung auf dem Smartphone angezeigt werden.

**Navigation mit Google[47] Satellitenkarte**

Durch die hochdetaillierte Satellitenkarte von Google[47] wirkt die Kartendarstellung in der MMI Navigation plus noch realistischer. Dank der Luftaufnahmen ergibt sich eine bessere Wiedererkennbarkeit und Orientierung. Die Routenführung mit den Satellitenkarten von Google[47] trägt zu einem hochwertigen Erscheinungsbild der Audi Navigation bei.

**Onlinesuche nach Navigationszielen[22]**

Durch den Zugriff auf umfassende Internet-Datenbanken werden passende Navigationsziele zur Sucheingabe geliefert. Ziele können auch mittels Spracheingabe gefunden werden, was die Ablenkung vom Straßenverkehr reduziert. Neben Adressdaten, die direkt als Navigationsziel übernommen werden können, liefert die Onlinesuche dazu passende Informationen wie Öffnungszeiten und Kontaktdaten.

Erläuterungen zu den Fußnoten finden Sie ab Seite 144.

**Audi connect Navigation & Infotainment**[28] (Fortsetzung)

**Online-Verkehrsinformationen plus**
Bei der Routenberechnung online werden aktuelle Verkehrsflussinformationen des Serviceproviders TomTom berücksichtigt. Davon profitieren die Routenführung und die Genauigkeit der berechneten Ankunftszeit. Verkehrsflussinformationen werden farbig in der Navigationskarte angezeigt. Die kontinuierliche Datenaktualisierung liefert schnelle Informationen über Stauentstehung und -auflösung. Der Dienst beinhaltet spurgenaue Verkehrsflussdaten auf Autobahnen – im Bereich von Abfahrten und Knotenpunkten – sowie in innerstädtischen Kreuzungsbereichen. Die Anzeige von Fahrstreifensperrungen erfolgt im MMI-Display. Darüber hinaus erfolgt die Berücksichtigung prädiktiver Verkehrsflussdaten zur Berechnung genauerer Ankunftszeiten.

**Online-Points-of-Interest**
Direkt aus der Navigation auf eine Vielzahl von Standorten, auf sogenannte Points of Interest (u. a. Tankstellen, Supermärkte, Restaurants, Parkhäuser), zugreifen. Auf Wunsch erhalten Sie über das MMI-Display relevante und standortbezogene Angebote und erweiterte Informationen von ausgewählten Drittanbietern. Dazu gehören beispielsweise die Verfügbarkeit von WLAN, rollstuhlgerechten Eingängen sowie aktuelle Öffnungszeiten. Ein Symbol im MMI-Display weist auf bestimmte Aktionen am Zielort hin wie z. B. Gutscheine, die eingelöst werden können. Durch die Integration von Nutzerbewertungen und Fotos ist es noch einfacher, sich für ein Reiseziel zu entscheiden.

**On-Street-Parking**[48]
On-Street-Parking zeigt die Wahrscheinlichkeit an, entlang bestimmter Straßen einen freien Parkplatz zu finden. Außerdem sind nützliche Zusatzinformationen verfügbar wie Preise oder ob es sich um Anwohnerparkplätze handelt.

**Gefahreninformationen**[22]
Die Schwarmfunktion „Lokale Gefahreninformationen (LGI)“ warnt vor folgenden Ereignissen auf der Route: Pannen, Unfällen, Sichtbehinderungen und Schleudergefahren. Die Anzeige erfolgt optisch in der MMI-Navigationskarte sowie optisch und akustisch im Kombiinstrument.

**Hochdetaillierte 3D-Städte-Darstellung**
Die Hervorhebung markanter Gebäude und Sehenswürdigkeiten in realistischer 3D-Optik sorgt für eine bessere Wiedererkennbarkeit von Gebäuden und erleichtert die Orientierung in ausgewählten Städten.

**Spurgenaue Navigation**
Dieser Dienst bietet eine detailgetreue Spurinformation für mehrspurige Straßen in Kreuzungsbereichen, bei Ab- und Auffahrten oder in Abbiegesituationen, sowohl innerorts als auch außerorts. Die visuelle Positionierung des Fahrzeugs in der Kartendarstellung im MMI sowie die Genauigkeit der Spurinformation werden dadurch verbessert.

**Nutzer-Profile**
Durch das Anlegen eines Nutzer-Profils im Fahrzeug kann eine Vielzahl von Einstellungen, wie zum Beispiel Ergonomie-, Infotainment- oder Lichteinstellungen, in einem persönlichen Nutzer-Profil gespeichert werden. Über das MMI können unterschiedliche Nutzer-Profile (myAudi[22] oder lokal) angelegt oder ein Gast-Profil verwendet werden. Beim Einsteigen ins Fahrzeug erscheint eine persönliche Begrüßung im MMI und die individuellen Einstellungen der identifizierten Person werden geladen. Die Einstellungen der zuletzt aktiven Person werden beim Ausschalten des Motors dem jeweiligen Nutzer-Profil oder dem verwendeten Fahrzeugschlüssel zugeordnet. Die Anzahl der gespeicherten Fahrzeugeinstellungen ist abhängig von den gewählten Sonderausstattungen.



Erläuterungen zu den Fußnoten finden Sie ab Seite 144.

| | |
|---|---|
| **Audi connect Navigation & Infotainment[28]** (Fortsetzung) | **Zugang Themenwelt**<br>Greifen Sie über den Bereich Themenwelt[22] in Ihrer myAudi App[8, 22] auf ein stetig wachsendes Portfolio kuratierter Hintergrundbilder[81] für das MMI-Display und das MMI Beifahrerdisplay[23, 82] zu – von stimmungsvollen Aufnahmen berühmter Fotografen bis hin zu saisonalen Motiven. In Verbindung mit dem Ambiente-Lichtpaket plus[23] bzw. dem Ambiente Lichtpaket pro[23] passt sich die Ambientebeleuchtung automatisch farblich an das Motiv an.<br><br>**Ampelinformation online[49]**<br>Der Dienst Ampelinformation online zeigt im Kombiinstrument eine Geschwindigkeitsempfehlung im Rahmen des geltenden Tempolimits an, mit der die nächste Ampel bei Grün erreicht werden kann. Beim Halten an einer roten Ampel erscheint im Kombiinstrument ein Countdown, der die Sekunden bis zur nächsten Grünphase herunterzählt. |
| **Rechtshinweise zu Audi connect Navigation & Infotainment (IT3)** | Die Audi connect-Dienste müssen nach 3 Jahren kostenpflichtig verlängert werden. Funktionsumfänge können landesspezifischen Einschränkungen unterliegen. Audi connect Navigation & Infotainment ist nur in Verbindung mit einem freigeschalteten MMI-Navigationssystem plus vollumfänglich nutzbar.<br><br>Bitte beachten Sie: Die Funktionen arbeiten nur innerhalb von Systemgrenzen und sind teilweise von der Verfügbarkeit von Diensten Dritter abhängig. Die AUDI AG übernimmt keine Haftung hinsichtlich der Richtigkeit dieser Daten.<br><br>Die Nutzung der von Audi connect unterstützten Dienste ist nur in Verbindung mit einem Navigationssystem möglich. Die Erbringung der Audi connect-Dienste erfolgt durch die AUDI AG/Importeure. Die Datenverbindung für die Audi connect-Dienste wird über eine fest im Fahrzeug verbaute SIM-Karte durch einen Mobilfunkanbieter hergestellt. Die Kosten dieser Datenverbindungen sind im Preis für die Audi connect-Dienste enthalten.<br><br>Die Verfügbarkeit der von Audi connect Navigation & Infotainment unterstützten Dienste ist länderabhängig.<br><br>Audi connect ermöglicht je nach Fahrzeugmodell den Zugriff auf Dienste von unseren Service-Providern und Drittanbietern. Sofern die Audi connect-Dienste auf Leistungen von unseren Service-Providern und Drittanbietern basieren, kann eine dauerhafte Verfügbarkeit nicht gewährleistet werden, da die Verfügbarkeit in deren Verantwortung liegt.<br><br>Die Audi connect-Dienste werden für 24 Monate ab Neufahrzeugauslieferung zur Verfügung gestellt. Danach verlängert sich die Laufzeit kostenfrei einmalig um weitere 12 Monate.<br><br>Falls Sie eine solche Verlängerung nicht wünschen, teilen Sie dies bitte schriftlich an folgende Anschrift mit:<br>AUDI AG<br>Kundenbetreuung Deutschland<br>85045 Ingolstadt<br>E-Mail: kundenbetreuung@audi.de<br><br>Bei einer nachträglichen Buchung der Audi connect-Dienste über den Audi Functions Store stehen die Audi connect-Dienste nur für den gebuchten Zeitraum zur Verfügung. Auch bei einer unbefristeten Buchung des MMI-Navigationssystems beträgt die maximale Laufzeit der Audi connect-Dienste 24 Monate ab Buchung mit einmaliger kostenfreier Verlängerung um weitere 12 Monate.<br><br>Informationen zu einer anschließenden Verlängerung der Audi connect-Dienste erhalten Sie unter www.audi.com/connect und bei Ihrem Audi Partner. |



Erläuterungen zu den Fußnoten finden Sie ab Seite 144.

| | |
|---|---|
| **Audi connect Notruf & Service mit Audi connect Remote & Control**[21] | **Gesetzlicher Notruf**[83]<br>Entspricht den gesetzlichen Anforderungen des paneuropäischen Notrufsystems. Der Notruf wird entweder manuell oder im Falle eines schweren Unfalls automatisch ausgelöst. Eine Sprachverbindung mit einer lokalen Rettungsleitstelle in der jeweiligen Landessprache wird dabei aufgebaut. Darüber hinaus werden fahrzeugrelevante Daten gesammelt und ebenfalls an die lokale Rettungsleitstelle geschickt.<br><br>**Audi connect Notruf**<br>Im Falle eines schweren Unfalls wird automatisch ein Notruf ausgelöst. Mithilfe der Übermittlung fahrzeugrelevanter Daten wie Unfallort oder Anzahl der im Fahrzeug sitzenden Personen an das Audi Notruf Callcenter kann schnell und zielgerichtet Hilfe organisiert werden. Geschulte Call Center Agents betreuen die Verunfallten auch im Ausland in der Landessprache[55] des Fahrers und informieren parallel die lokalen Rettungskräfte mit den zur Rettung relevanten Daten. Der Audi connect Notruf kann auch manuell über eine Taste ausgelöst werden, um beispielsweise Hilfe für andere zu rufen.<br><br>**Audi Schadenservice**<br>Stellen die Fahrzeugsensoren einen leichten Unfall ohne Airbag-Auslösung oder/und Gurtstraffung fest, so öffnet sich dazu automatisch eine Maske im MMI-Display, die zur Auswahl stellt, ob Unterstützung bei der Schadenabwicklung benötigt wird oder ein Notruf ausgelöst werden soll. In beiden Fällen steht speziell geschultes Servicepersonal zur Verfügung.<br><br>**Online-Pannenruf**<br>Im Falle einer Panne kann über die Service-Call-Taste im Dachmodul der Online-Pannenruf ausgelöst werden. Das Fahrzeug baut eine Sprachverbindung zur Audi Hilfe auf. In vielen Fällen kann auf Basis der vom Fahrzeug gesendeten Daten die Beanstandung identifiziert und eine schnelle, kundenadäquate Lösung gefunden werden.<br><br>**Prädiktive Wartungserinnerung**[4, 22, 52, 53, 54]<br>Der Audi connect-Dienst Prädiktive Wartungserinnerung überwacht innerhalb von Systemgrenzen den Zustand von ausgewählten Verschleißteilen des Fahrzeugs auf Basis von Zeit, Laufleistung und Sensordaten. Der Dienst bietet jederzeit einen Überblick über den Status der Verschleißteile in der myAudi App[8, 22]. Ein Wartungsbedarf kann mithilfe des Dienstes frühzeitig erkannt werden. Dieser Status wird dem in myAudi angegebenen Audi Partner übermittelt, der daraufhin die Nutzer kontaktieren und den Service-Termin vorbereiten kann.<br><br>**Fahrzeugstatus**<br>Durch den Fahrzeugstatus lässt sich eine Vielzahl von Informationen bequem über die myAudi App[8, 22] von Ihrem Smartphone aus abrufen. Der Dienst umfasst unter anderem folgende Informationen: Ölfüllstand, Tankfüllstand, Kilometerstand bzw. beim Q3 e-hybrid Ladezustand der Batterie und elektrische Reichweite, Verriegelungsstatus der Türen und Fenster, Lichtstatus, Serviceintervall, Warnleuchten und Warnhinweise<br><br>**Fahrdaten**<br>Lassen Sie sich in der myAudi App[8, 22] den Verbrauch, die Fahrzeit und die Fahrstrecke Ihres Fahrzeugs übersichtlich anzeigen.<br><br>**Remote Ver- und Entriegeln**[56]<br>Das Fahrzeug kann bequem per Smartphone über die myAudi App[8, 22] ver- und entriegelt werden.<br><br>**Remote Fahrzeugsignal**[57]<br>Um das Fahrzeug zu lokalisieren, können Hupe und Warnblinkanlage per Smartphone über die myAudi App[8, 22] aktiviert werden.<br><br>**Parkposition**<br>Die Parkposition des Fahrzeugs wird auf dem Smartphone in der Karte der myAudi App[8, 22] angezeigt. |



Erläuterungen zu den Fußnoten finden Sie ab Seite 144.

| | |
|---|---|
| **Audi connect Notruf & Service mit Audi connect Remote & Control**[21] (Fortsetzung) | **Remote Standheizung**<br>Über die myAudi App[8, 22] auf dem Smartphone wird eine komfortable Fernsteuerung der Standheizung[23] möglich.<br><br>**Benachrichtigung Diebstahlwarnanlage**[59]<br>Wird die Diebstahlwarnanlage[23] ausgelöst, erfolgt eine Benachrichtigung über die myAudi App[8, 22] auf dem Smartphone. |
| **Rechtshinweise zu Audi connect Notruf & Service mit Audi connect Remote & Control (IW4)** | Abhängig von länderspezifischer Verfügbarkeit.<br><br>In Gebieten mit unzureichendem GPS-Empfang oder außerhalb der Abdeckung des jeweiligen Mobilfunkanbieters können einige Funktionen/Dienste keine Daten senden/empfangen und sind ggf. nicht oder nur eingeschränkt verfügbar.<br><br>Bitte beachten Sie: Die Funktionen arbeiten nur innerhalb von Systemgrenzen und sind teilweise von der Verfügbarkeit von Diensten Dritter abhängig. Die AUDI AG übernimmt keine Haftung hinsichtlich der Richtigkeit dieser Daten.<br><br>Die Erbringung der Dienste erfolgt über eine im Fahrzeug verbaute SIM-Karte. Die Kosten für Gesprächs- und Datenverbindungen sind im Preis für die Dienste enthalten. Die von Audi zur Verfügung gestellten Dienste sind nur innerhalb der Abdeckung des Mobilfunknetzes des von Audi gewählten Mobilfunkanbieters verfügbar.<br><br>Das Paket Audi connect Notruf & Service mit Audi connect Remote & Control wird für bis zu 10 Jahre ab Neufahrzeugauslieferung zur Verfügung gestellt.<br><br>Der gesetzliche Notruf steht ab Neufahrzeugauslieferung ohne Laufzeitbegrenzung zur Verfügung und entspricht den gesetzlichen Anforderungen des paneuropäischen Notrufsystems („eCall“).<br><br>Im Falle eines automatisch ausgelösten Notrufs kann die Audi Notrufzentrale die erhaltenen Informationen zur Alarmierung des Rettungsdienstes an die (örtliche) Leitstelle oder Polizeidienststelle weitergeben, um eine möglichst schnelle Hilfestellung zu ermöglichen. Nähere Informationen über die Verarbeitung personenbezogener Daten entnehmen Sie bitte dem Datenschutzhinweis zu Audi connect auf www.audi.de.<br><br>Weiterer Hinweis:<br>Sofern Audi connect-Produkte und -Services auf Leistungen von Drittanbietern basieren, kann eine dauerhafte Verfügbarkeit nicht gewährleistet werden, sondern obliegt der Verantwortung der Drittanbieter.<br><br>Im Falle von behördlichen, staatlichen oder anderen gesetzlich notwendigen Änderungen oder im Falle eines Wegfalls notwendiger Telekommunikationssysteme und -dienste (z. B. wenn unser Mobilfunkanbieter Mobilfunkdienste, die in Ihrem Fahrzeugmodell verwendet werden, beendet oder einschränkt) liegen der Austausch sowie die Kosten für den Austausch von Geräten, die aufgrund einer solchen Änderung oder eines Wegfalls erforderlich sind, nicht in der Verantwortung der AUDI AG.<br><br>Weitere Störungen der Dienste können sich aus Gründen höherer Gewalt oder aufgrund technischer und sonstiger Maßnahmen ergeben, die etwa an den Anlagen der AUDI AG, der Lieferanten oder der Netzbetreiber für einen ordnungsgemäßen Ablauf erforderlich sind (z. B. Wartung, Reparatur, systembedingte Software-Updates, Erweiterungen). Die AUDI AG wird alle zumutbaren Anstrengungen unternehmen, um solche Störungen unverzüglich zu beseitigen oder auf die Beseitigung hinzuwirken. |



Erläuterungen zu den Fußnoten finden Sie ab Seite 144.

# Audi Original Zubehör

| | | EUR inkl. 19 % MwSt.[1]<br>EUR ohne MwSt.[1] |
|---|---|---|
| **Sport und Design/Räder** | | |
| **Sling Bag** | Das sportliche Taschendesign ist auf den Stil der Elektroroller abgestimmt. Die Querträgertasche/Sling Bag ist mit einem Gurt anstelle der herkömmlichen zwei ausgestattet und passt sich der Form der Schulter an. | **38,–**<br>31,93 |
| **Audi Helm** | Der Helm bietet dank Hartschalen-Technologie unschlagbaren Schutz für den Kopf. Für Fahrrad und e-Scooter verwendbar; in verschiedenen Designs erhältlich | ab **100,–**<br>84,03 |
| **Rädertasche** | Das 4-teilige Set mit praktischen Tragegriffen ermöglicht das einfache und saubere Transportieren und Aufbewahren von Kompletträdern. Das Material besteht aus reißfestem Kunststoff. In den Außentaschen können die Radschrauben aufbewahrt werden. | ab **33,–**<br>27,73 |
| **Schneeketten** | für verschiedene Reifengrößen erhältlich, 1 Satz à 2 Stück | **295,–**<br>247,90 |
| **Dynamische Nabenkappen** | Ausdrucksstarker Blickfang mit faszinierender Inszenierung. Charakteristisch für die dynamischen Nabenkappen sind die sowohl im Stand wie auch während der Fahrt immer waagerecht ausbalancierten Audi Ringe in der Felgenmitte.<br>Hinweis: Die Verbaubarkeit ist abhängig vom Rad-Design. Lieferumfang: 1 Satz (4 Stück) | **130,–**<br>109,24 |
| **Ventilkappen** | 4 Ventilkappen aus Metall mit Audi Logo | **27,50**<br>23,11 |
| **Tankdeckel in Aluminiumoptik** | Der optisch hochwertige, mit den 4 Audi Ringen verzierte Tankverschluss in Aluminiumoptik betont den sportlich-progressiven Charakter des Fahrzeugs. Silberfarben Lieferumfang: 1 Tankverschluss inklusive Halteband | **90,–**<br>75,63 |
| **Einstiegsleuchte-LED** | Für eine überzeugende sportliche Performance: Die Einstiegsleuchte-LED projiziert entweder die Audi Ringe, die Audi Ringe mit Gecko, das zweifarbige S-Logo, den Schriftzug Vorsprung oder das Logo des FC Bayern München mit Audi Ringen beim Öffnen der Fahrzeugtüren auf den Untergrund. Dies sorgt nicht nur für eine gesteigerte Helligkeit beim Einsteigen, sondern auch für eine individuelle sportliche Optik. Die Einstiegsleuchte-LED stellt eine Weiterentwicklung der serienmäßigen Einstiegsleuchten dar. Lieferumfang: 2er-Set; zzgl. Einbau | **135,–**<br>113,45 |
| **Pedalkappen-Set in Edelstahl** | Verleihen Ihrem Audi eine sportliche Note und werten den Innenraum deutlich auf. Die Kombination aus gebürstetem Edelstahl und rutschhemmendem Gummi bietet die perfekte Mischung aus Design und Sicherheit. | ab **75,–**<br>63,03 |
| **Schlüsselblende mit Audi Ringen** | Die hochwertige Schlüsselblende (in vielen verschiedene Farben) mit Audi Ringen bietet eine exklusive Individualisierung des Fahrzeugschlüssels. Die Dekorblende wird auf dem Originalschlüssel mittels einer innen angebrachten Klebefolie befestigt. Lieferumfang: zweiteilige Schlüsselblende, Montageanleitung | **40,–**<br>33,61 |



Erläuterungen zu den Fußnoten finden Sie ab Seite 144.

# Audi Original Zubehör

| | | EUR inkl. 19 % MwSt.[1]<br>EUR ohne MwSt.[1] |
|---|---|---|
| **Kommunikation** | | |
| **Dashcam (Universal Traffic Recorder 2.0)** | Frontkamera oder Front- und Heckkamera zur Videodokumentation während der Fahrt und während des Parkens | ab **390,–**<br>327,73 |
| **LTE-Router für Audi Dashcam (Universal Traffic Recorder 2.0)** | Der LTE-Router inklusive LTE-Antenne und Kabelsatz für den Universal Traffic Recorder 2.0 ermöglicht den Fernzugriff über mobile Endgeräte wie Smartphones, Tablets, Laptops oder Desktop-Computer auf die Bilddateien der Dashcam. Der Zugriff erfolgt über eine private Cloud (z. B. Google Cloud, Dropbox etc.), für die zusätzlich Kosten anfallen können. Die Nutzer_innen können so die Kontrolle über das Bildmaterial behalten und es bei Bedarf dauerhaft speichern oder löschen. Bitte beachten Sie die landesspezifischen Datenschutzbedingungen.<br><br>Lieferumfang: 1 LTE-Router, 1 LTE-Antenne, 1 Kabelsatz | **285,–**<br>239,50 |
| **Transport** | | |
| **Gepäckraumtasche** | Die praktische, flexible Aufbewahrungstasche für Gegenstände im Gepäckraum: Die Gepäckraumtasche dient der sauberen und sicheren Aufbewahrung unterschiedlicher Gegenstände im Kofferraum. | **37,–**<br>31,09 |
| **Grundträger** | zur Montage diverser Dachaufbauten; maximal zulässiges Gesamtgewicht von Träger, Aufbauteilen und Beladung siehe Bordbuch | ab **320,–**<br>268,91 |
| **Universalhalterung Dachaufbauten** | Die Universalhalterungen lassen sich einfach und schnell auf dem Audi Original Grundträger stehend oder liegend montieren. Durch die Befestigung des Transportguts mit den mitgelieferten Spanngurten bieten sie beispielsweise Kajaks, SUPs (Stand Up Paddle) bzw. sonstigen, gemäß den Vorgaben in der Bedienungsanleitung geeigneten Gegenständen einen guten Halt. Gummiauflagen tragen zum Schutz vor Kratzern beim Beladen und Transportieren bei.<br><br>Eigengewicht: 4 kg<br>Maximale Zuladung: 50 kg<br><br>Lieferumfang: 2 Paar Universalhalter Dachaufbauten, 3 Spannbänder, 1 Drehmomentschlüssel | **365,–**<br>306,72 |
| **Dachträgertasche, universell** | Dachträgertasche aus strapazierfähigem Material zum Transport und zur Aufbewahrung von Grund- und Relingträgern; mit kleiner Seitentasche für die Bedienungsanleitung und den Drehmomentschlüssel; mit Tragegriff und Schlaufe zum Aufhängen an einem Haken z. B. in der Garage | **41,–**<br>34,45 |



Erläuterungen zu den Fußnoten finden Sie ab Seite 144.

| | | EUR inkl. 19 % MwSt.[1]<br>EUR ohne MwSt.[1] |
|---|---|---|
| **Dachkorb** | Der flexible und robuste Dachkorb mit Spanngurten und Haltern zum Verzurren des Ladeguts ist für das Verstauen von Gepäck, wie z. B. der Audi Reisetasche, geeignet. Die leichte, stabile Aluminium-Rahmenstruktur ist mit einer mattschwarzen Pulverbeschichtung ummantelt. Der Boden des Dachkorbs besteht aus fünf Längsprofilen, an denen das mitgeführte Ladegut individuell befestigt werden kann. Die Befestigung kann zum Beispiel mit den im Lieferumfang enthaltenen zwei Spanngurten und vier Haltern erfolgen.<br><br>Nur in Verbindung mit einem für das Fahrzeug geeigneten Grundträger nutzbar. Der Dachkorb lässt sich einfach befestigen, indem er fest an den Quertraversen des Grundträgers für Dachtransportsysteme montiert wird.<br><br>Technische Eigenschaften:<br>Material: Aluminium, pulverbeschichtet, Kunststoff, lackiert<br>Farbe: Schwarz matt<br>Maße: 1.500 mm x 1.120 mm x 135 mm<br>Traglast: 40 kg<br><br>Lieferumfang:<br>Dachkorb, 2 Spanngurte, 4 Halter, Montageanleitung | **1.900,–**<br>1.596,64 |
| **Ski- und Gepäckboxen** | neues Audi Design mit verbesserter Aerodynamik dank flacher, sportlicher Optik; brillantschwarz mit Aufkleber Audi Ringe in Florettsilber; hochwertiger Look mit sichtbaren Verbindungselementen; abschließbar und beidseitig zu öffnen mit zentraler Mehrpunktverriegelung für bequemes Be- und Entladen; einfache und schnelle Montage durch Powerclick; System mit getrennter Schließ- und Öffnungsfunktion und Anzeige des Status offen oder geschlossen; Schnellbefestigungssystem inkl. Drehmomentbegrenzung; maximal zulässige Beladung 75 kg; citycrashgetestet | |
| | ▸ 250 l; max. Skilänge: 175 cm; max. Anzahl Skier: 3–5 Paar; max. Anzahl Snowboards: 3–4 | **585,–**<br>491,60 |
| | ▸ 310 l; max. Skilänge: 155 cm; max. Anzahl Skier: 3–6 Paar; max. Anzahl Snowboards: 3–4 | **645,–**<br>542,02 |
| | ▸ 430 l; max. Skilänge: 200 cm; max. Anzahl Skier: 5–7 Paar; max. Anzahl Snowboards: 3–5 | **855,–**<br>718,49 |
| | ▸ 510 l; max. Skilänge: 210 cm; max. Anzahl Skier: 5–7 Paar; max. Anzahl Snowboards: 3–5 | **1.090,–**<br>915,97 |
| | Unterstreichen Sie das progressiv-sportliche Design der Ski- und Gepäckbox mit Dekorfolien (in verschiedenen Farben erhältlich). | ab **110,–**<br>92,44 |
| **Reisetasche für Dach- und Heckbox** | Die Reisetasche, Größe S für Dach- und Heckbox verfügt über ein Fassungsvermögen von 43 l und ist optimal auf die Audi Dachboxen abgestimmt. Der wasserdichte Boden mit 5 cm hoher Umrandung sorgt für besseren Schutz des Transportguts. In Kombination mit der Reisetasche, Größe M und/oder der Reisetasche, Größe L können die Audi Dachboxen optimal ausgenutzt werden. | ab **55,–**<br>46,22 |



Erläuterungen zu den Fußnoten finden Sie ab Seite 144.

# Audi Original Zubehör

| | | EUR inkl. 19 % MwSt.[1]<br>EUR ohne MwSt.[1] |
|---|---|---|
| **Outdoor-Reisetasche** | Die robuste, wasserabweisende Outdoor-Reisetasche mit Audi Branding kann zum Transport auf dem Audi Dachkorb genutzt werden. Dank dem Rollverschluss mit Reißverschluss lässt sie sich flexibel befüllen und ist damit zum Beispiel für Outdoor-Aktivitäten geeignet. | **200,–**<br>168,07 |
| **Outdoor-Rucksack** | Durch seine Größe eignet sich der robuste, wasserabweisende Outdoor-Rucksack beispielsweise für Tagestouren. Die gepolsterte Rückseite und die gepolsterten, längenverstellbaren Schultergurte bieten bequemen Tragekomfort. Zusätzlich befindet sich auf der Rückseite oben ein Tragegriff. Der flexible Rolltop-Verschluss und das wasserabweisende Material mit TPU-Beschichtung tragen dazu bei, den Inhalt der Tasche vor Nässe und grober Verschmutzung zu schützen. Im Inneren des Outdoor-Rucksacks befindet sich außerdem ein Notebook-Fach. Farbe: Schwarz/Grau | **160,–**<br>134,45 |
| **Ski- und Snowboardhalter** | zur Montage auf dem Grundträger; für maximal 4 Paar Ski/2 Snowboards; auch für 6 Paar Ski/4 Snowboards und ausziehbar erhältlich | **230,–**<br>193,28 |
| **Fahrradhalter** | zur Montage auf dem Grundträger; maximal zulässige Traglast von 20 kg ist zu beachten; für 1 Fahrrad | **190,–**<br>159,66 |
| **Fahrradträger für die Anhängevorrichtung, klappbar** | Abschließbarer Träger für bis zu 2 Fahrräder; maximale Traglast 60 kg. Das Öffnen des Kofferraums ist mit dem wegklappbaren Fahrradträger möglich. Erweiterungssatz für 3. Fahrrad gegen Aufpreis erhältlich | **675,–**<br>567,23 |
| **Fahrradträger für die Anhängevorrichtung, klapp- und faltbar** | Abschließbarer Träger in Schwarz für bis zu 2 Fahrräder oder E-Bikes, maximale Traglast 60 kg. Das Öffnen des Kofferraums ist mit dem wegklappbaren Fahrradheckträger möglich. Dank der Faltbarkeit ist der Träger einfach zu verstauen (inkl. Transporttasche). Auffahrschiene gegen Aufpreis erhältlich | **805,–**<br>676,47 |

## Familie

| | | |
|---|---|---|
| **Audi Juniorsitz i-Size**<br>blaugrau oder schwarz | Der Audi Juniorsitz i-Size ist laut UN ECE R 129/03 für Kinder mit einer Größe von 100 bis 150 cm geeignet. Empfohlen ab 3,5 bis ca. 12 Jahre. Die Sitzfläche und die Lehne können getrennt werden. Die Sitzfläche kann für Kinder ab 138 cm Körpergröße auch ohne Lehne verwendet werden. UN ECE R 129/03 schreibt vor, dass für Kinder zwischen 100 und 138 cm Körpergröße der komplette Kindersitz mit Sitz und Lehne verwendet werden muss. Die Befestigung muss durch den 3-Punkt-Gurt des Fahrzeugs und mit den fahrzeugspezifisch und teilweise optional gegen Aufpreis erhältlichen Verankerungspunkten nach UN ECE R 129/03 i-Size-Befestigungsstandard erfolgen.<br><br>Die AUDI AG empfiehlt die Verwendung mit Rückenlehne, da das Kind so optimal geschützt ist. Die Sitzerhöhung ohne Rückenlehne sollte nur im Ausnahmefall verwendet werden, wenn die Kopfstütze des Kindersitzes nicht maximal ausgefahren werden kann. Dieser Kindersitz darf als Sitzerhöhung ohne Rückenlehne verwendet werden, sofern das Kind eine Körpergröße zwischen 138 und 150 cm aufweist. | **339,–**<br>284,87 |
| **Kindersitzunterlage** | Die Audi Kindersitzunterlage ist auf das Design der Audi Kindersitze sowie auf das Interieur des Fahrzeugs abgestimmt. Die Fahrzeugsitze werden damit besser vor Verschmutzung geschützt. Eventuelle Abdrücke durch Kindersitze werden reduziert, auch bei rückwärtsgerichtetem Transport der Kinder. Die Verwendung der Kindersitzunterlage wird ausdrücklich nur dann empfohlen, wenn die Babyschale oder die Kindersitze über die ISOFIX-Anbindung mit dem Fahrzeug verbunden werden. | **39,–**<br>32,77 |



Erläuterungen zu den Fußnoten finden Sie ab Seite 144.

| | | EUR inkl. 19 % MwSt.[1]<br>EUR ohne MwSt.[1] |
|---|---|---|
| **Rückenlehnenschutz** | Praktischer Schutz reduziert Verschmutzung der Rückenlehne und bietet zusätzlichen Stauraum. Der Audi Rückenlehnenschutz ist auf das Design der Kindersitzunterlage, der Audi Kindersitze sowie auf das Interieur des Fahrzeugs abgestimmt. Der Schutz der Rückseite der Vordersitze vor Verschmutzung wird mit diesem Rückenlehnenschoner erhöht. | **28,–**<br>23,53 |

## Komfort und Schutz

| | | |
|---|---|---|
| **Marderabwehr** | Durch Marderbisse können kostspielige Beschädigungen an Fahrzeugkomponenten verursacht und dadurch wichtige Funktionen außer Betrieb gesetzt werden.<br>Der Einbausatz für ein Marderabwehrsystem ist ein komplett batteriebetriebenes Abwehrgerät.<br>▸ mit Ultraschall<br>▸ mit Hochspannung und Ultraschall | **100,–**<br>84,03<br>**260,–**<br>218,49 |
| **Fußraumschalen**<br>für vorn | Die Fußraumschalen sind an die Bodenmaße des Audi Q3 angepasst. Sie sind mit Audi Ringen in Kontrastfarbe versehen. Die Fußraumschalen sind aus hochwertigem Kunststoff mit Rezyklatanteil gefertigt und können bei fachgerechter Entsorgung recycelt werden. Durch die Befestigung der Fußraumschalen an den dafür vorgesehenen Fixierpunkten im Bodenbereich sind sie mit dem Fahrzeugboden verbunden. Zusätzliche Noppen auf der Rückseite minimieren ein Verrutschen. Die Fußraumschalen mit einem höheren Rand schützen den Fußraum im Vergleich zu bekannten Allwetterfußmatten noch besser vor Nässe und grober Verschmutzung. Zudem sind sind strapazierfähig und leicht zu reinigen.<br>▸ Farbe: Schwarz mit Audi Ringen in Kontrastfarbe<br>▸ Lieferumfang: 1 Satz Fußraumschalen für vorn (2 Stück) | **89,–**<br>74,79 |
| **Allwetterfußmatten**<br>für hinten | Die Allwetterfußmatten sind optimal an die Bodenmaße des Audi Q3 angepasst. Die Allwetterfußmatten sind aus hochwertigem Kunststoff mit Rezyklatanteil gefertigt und können bei fachgerechter Entsorgung recycelt werden. Noppen auf der Rückseite minimieren ein Verrutschen. Die Allwetterfußmatten schützen den Fahrzeuginnenraum vor Nässe und grober Verschmutzung, sind strapazierfähig und leicht zu reinigen.<br>▸ Farbe: Schwarz<br>▸ Lieferumfang: 1 Satz für hinten (2 Stück) | **48,–**<br>40,34 |
| **Gepäckraumschale** | wasserdicht und säurebeständig, Farbe: Anthrazit | **99,–**<br>83,19 |
| **Faltkorb** | Abmessungen:<br>▸ Länge: 395 mm<br>▸ Breite: 250 mm<br>▸ Höhe: 380 mm (im gefalteten Zustand ca. 50 mm, je nach Art der Faltung)<br>Farbe: Schwarz | **36,–**<br>30,25 |

Erläuterungen zu den Fußnoten finden Sie ab Seite 144.

# Audi Original Zubehör

| | | EUR inkl. 19 % MwSt.[1]<br>EUR ohne MwSt.[1] |
|---|---|---|
| **Kühlbox**<br>thermoelektrisch, 14 l | Die thermoelektrische Kühlbox für gekühlte Getränke oder Lebensmittel auf langen Autofahrten. Die Box fasst bis 14 Liter. Die Stromversorgung erfolgt durch den 12-Volt-Anschluss im Fahrzeug. Die Audi Original-Kühlbox überzeugt durch das spezifische Design mit gestickten Audi-Ringen auf der Vorderseite.<br><br>Technische Angaben<br>Nutzbarer Inhalt: 14 Liter<br>Stromanschluss: 12 Volt<br><br>Farbe: Schwarz<br><br>Lieferumfang:<br>Kühlbox, Ladekabel für 12-Volt-Buchse, Tragegurt, Bedienungsanleitung | **210,–**<br>176,47 |
| **Kofferraumbox (faltbar) mit Audi Ringen** | aus textilem Material als Transportbox oder Unterlage im Kofferraum | **38,–**<br>31,93 |
| **Ladekantenschutzfolie** | Der passgenaue Ladekantenschutz aus transparenter Folie verbessert den Schutz des Stoßfängers vor Beschädigungen beim Be- und Entladen des Gepäckraums. | **55,–**<br>46,22 |
| **Ladekantenschutzmatte** | schützt den Stoßfänger vor Beschädigungen beim Be- und Entladen; auch für Hunde als Rutschschutz beim Einsteigen; einfache Befestigung an den Ladehaken des Kofferraums | **51,–**<br>42,86 |
| **Fondschutzdecke schwarz im Audi Design** | Die schwarze Fondschutzdecke im Audi Design vermindert deutlich das Verschmutzungsrisiko der Fondsitze sowie auch der Seitenwände und der hinteren Türen. Dadurch können mit einem Hundeschutzgurt befestigte Hunde bequem und sauber transportiert werden. Durch Reißverschlüsse halbseitig teil- und verkleinerbar, um z. B. kleinere Hunde zu transportieren. Das Material mit strapazierfähiger Oberfläche ist wasserabweisend und per Hand waschbar. Farbe: Schwarz | **140,–**<br>117,65 |
| **Hundeschutzgurt**<br>(in drei Größen erhältlich) | Der Hundeschutzgurt in Größe S eignet sich besonders für den Transport kleinerer Hunde wie zum Beispiel Dackel oder Malteser. Der Gurt wird einfach und schnell auf der Rücksitzbank angebracht und entspricht den gesetzlichen Vorschriften gemäß DIN-75410-2 und ECE R-17. Farbe: Schwarz | ab **67,–**<br>56,30 |
| **Hundebox aufblasbar**<br>Größe S (in zwei Größen erhältlich) | Mit der aufblasbaren Audi Kofferraumbox können kleine Hunde (siehe Abmessungen) einfach und komfortabel transportiert werden. Die Box überzeugt durch einfache und praktische Handhabung, ist im nicht aufgepumpten Zustand faltbar und kann in kürzester Zeit aufgepumpt werden. Die Box verfügt über drei Befestigungsmöglichkeiten pro Seite, an denen sie sich mithilfe der mitgelieferten Gurte fest im Fahrzeug an den vorhandenen Fixierpunkten im Gepäckraum (falls vorhanden) befestigen lässt.<br><br>Die gefüllten Luftpolster können dazu beitragen, z. B. Erschütterungen durch Bodenwellen für den Hund abzudämpfen. Die Kofferraumbox ist aus weichen Komponenten gefertigt. Das aus dem Sportbereich bekannte Dropstitch-Material ist robust und unempfindlich gegen Kratzer, Bisse, Verschmutzung und Flüssigkeiten. Das hygienische und wasserabweisende Material kann von innen und außen komplett mit Wasser abgewaschen werden.<br><br>Für eine gute Durchlüftung sorgen Öffnungen aus lichtdurchlässigem Mesh-Gewebe. Robuste Reißverschlüsse lassen sich fixieren, sodass diese vom Hund nicht geöffnet werden können. Die Kofferraumbox verfügt über einen Tragegriff auf der Unterseite. Ein Ladekantenschutz kann mit Karabinerhaken an der Box befestigt werden und beugt so Verschmutzungen und Kratzern am Fahrzeug vor.<br><br>Die Kofferraumbox für Hunde eignet sich darüber hinaus für die Verwendung außerhalb des Fahrzeugs. So kann sie beispielsweise als Schlafplatz für zu Hause oder als vertrauter Rückzugsort auf Reisen genutzt werden.<br><br>Zulässiges maximales Gewicht des Hundes: 18 kg | ab **670,–**<br>563,03 |



Erläuterungen zu den Fußnoten finden Sie ab Seite 144.

| | | EUR inkl. 19 % MwSt.[1]<br>EUR ohne MwSt.[1] |
|---|---|---|
| **Hundebox aufblasbar**<br>Größe S (in zwei Größen erhältlich; Fortsetzung) | Außenabmessungen (aufgeblasen):<br>Breite: 560 mm<br>Höhe: 610 mm<br>Tiefe: 750 mm<br><br>Innenabmessungen (aufgeblasen):<br>Breite: 455 mm<br>Höhe: 500 mm<br>Tiefe: 680 mm<br><br>Lieferumfang:<br>▸ Transportbox, für Hunde, Größe S, aufblasbar<br>▸ Bedienanleitung | |
| **Fahrzeugabdeckung mit Ringen** | Zum Schutz vor Staub und Schmutz bietet die Fahrzeugabdeckung eine wirkungsvolle Lösung. Die aus atmungsaktivem und antistatischem Polyester gefertigte Abdeckplane ist robust und strapazierfähig. | **250,–**<br>210,08 |
| **Sonnenschutzsystem** | ▸ 2er-Set: Das Sonnenschutzsystem für die Seitenscheiben der hinteren Türen bietet effektiven Schutz vor direkter Sonneneinstrahlung und vermindert das Aufheizen des Innenraums.<br>▸ 3er-Set: Das Sonnenschutzsystem für die Heckscheibe und die Gepäckraumseitenscheiben. | **125,–**<br>105,04<br><br>**155,–**<br>130,25 |
| **Garagenteppich**<br>mit Audi Ringen | Der hochwertige Garagenteppich mit Audi Ringen als stilvoller Bodenbelag für Garage, Werkstatt oder viele andere Orte. Der Velboursteppich in Schwarz verfügt über eine rutschhemmende Gummiunterseite. Ergänzt wird der hochwertige Eindruck durch die umlaufende Nubukeinfassung in Schwarz.<br>▸ Größe: 67 x 140 cm<br>▸ Farbe: Schwarz<br>▸ Lieferumfang: 1 Garagenteppich | **120,–**<br>100,84 |
| **Garagenteppich**<br>Design e-tron | Der hochwertige Garagenteppich im Audi Design e-tron als stilvoller Bodenbelag für Garage, Werkstatt oder viele andere Orte. Der Velboursteppich in Schwarz verfügt über eine rutschhemmende Gummiunterseite. Ergänzt wird der hochwertige Eindruck durch die umlaufende Nubukeinfassung in Schwarz.<br>▸ Größe: 67 x 140 cm<br>▸ Farbe: Schwarz<br>▸ Lieferumfang: 1 Garagenteppich | **120,–**<br>100,84 |
| **Winterpflegemittel-Set** | beinhaltet 500 ml Antifrost bis –70 °C, 500 ml Enteiser, 50 ml Glaspolish und einen Eiskratzer mit dreifach drehbarer Schaberklinge aus Polycarbonat | **27,40**<br>23,03 |
| **Audi Pflegemitteltasche** | beinhaltet 300 ml Aktivschaumreiniger, 500 ml Insekten-Entferner, 500 ml Antifrost, 250 ml Kunststoff-Tiefenpflege, 250 ml Polymer-Wachs-Polish, 250 ml Wachs-Shampoo, 50 ml Glaspolitur, ein Mikrofasertuch und zwei Schwämme | **84,90**<br>71,34 |
| **Warnweste für Erwachsene** | Für die eigene Sicherheit bei Pannen: In einigen Ländern ist das Mitführen von mindestens einer Warnweste im Fahrzeug gesetzlich vorgeschrieben.<br>Farbe: Orange mit Leuchtstreifen<br>Lieferumfang: 1 Warnweste für Erwachsene | **7,50**<br>6,30 |

**Bei den aufgeführten Artikeln handelt es sich um einen Auszug aus dem Audi Original Zubehör Angebot. Den detaillierten Umfang entnehmen Sie bitte dem Online-Shop unter https://audi-shop.com/de/de.**
**Die angegebenen Preise verstehen sich zzgl. evtl. Montagekosten und sind unverbindliche Preisempfehlungen des Herstellers. Über die jeweiligen Komplettpreise informiert Sie Ihr Audi Partner.**

Erläuterungen zu den Fußnoten finden Sie ab Seite 144.

# Audi Neuwagenabholung

| | | Bestellschlüssel | **EUR inkl. 19 % MwSt.**[1]<br>EUR ohne MwSt.[1] | **Q3 SUV** | **Q3 Sportback** |
|---|---|---|---|---|---|
| **Audi Erlebnis Abholung** | Die Marke Audi hautnah erleben: Machen Sie Ihren Tag der Abholung zu einem ganz besonderen Erlebnis. Eine Werksabholung an den Standorten Ingolstadt und Neckarsulm schafft faszinierende und unvergessliche Momente. Die Erlebnis Abholung in Ingolstadt und Neckarsulm bietet ein umfangreiches Rahmenprogramm und im Wesentlichen folgende Leistungen:<br>▸ individuelle Fahrzeugübergabe und -erklärung durch Ihren Audi Expert<br>▸ Erlebnisführung durch die Produktion (Gruppenführung)<br>▸ je nach Antriebskonzept volle Batterieladung/Vollbetankung<br>▸ Besichtigung der Traditionsausstellung (Neckarsulm)/Besuch im museum mobile (Ingolstadt)<br><br>Wir freuen uns darüber hinaus, Sie in das Restaurant Nuvolari (Neckarsulm) bzw. Audi Marktrestaurant (Ingolstadt) einladen zu dürfen.<br><br>Nur in Verbindung mit der Audi Erlebnis Abholung und nur für den Standort Ingolstadt bestellbar: | | **975,–**<br>819,33 | ● | ● |
| | ▸ **Werkerlebnis „exklusiv“ (Ingolstadt)**<br>In Einzelführungen von insgesamt ca. 2 Stunden erhalten Sie und Ihre Begleitpersonen eine individuelle Besichtigung exklusiver Werkbereiche, die wir im Vorkontakt mit Ihnen abstimmen. Die Fahrzeugübergabe findet exklusiv in privater Atmosphäre statt. Darüber hinaus laden wir Sie und Ihre Begleitpersonen ins Fine Dining Restaurant AVUS ein. Im Fokus dabei: die Marke Audi ganz persönlich erleben. | | **355,–**<br>298,32 | ● | ● |
| | ▸ **Audi driving experience (Ingolstadt)**<br>Erleben Sie die Performance unserer Modelle bei einem für Sie individuell gestalteten Fahrerlebnis im Audi driving experience Center in Neuburg (ca. 20 Fahrminuten von Ingolstadt). Im Rahmen des 2-stündigen Programms fahren Sie den Audi S6 e-tron auf der bewässerten Dynamikfläche und erhalten Fahrtipps von einem professionellen Instruktor. Auf dem Handlingparcours sitzen Sie am Steuer eines Audi RS e-tron GT performance und wir zeigen Ihnen, wie Sie souverän und kontrolliert auf der Ideallinie unterwegs sein können. In einem anspruchsvollen Offroadparcours erleben Sie als Mitfahrer, wie Sie mit dem Audi Q5 e-hybrid auch in schwierigem Terrain gekonnt vorankommen. So wird Ihre Audi driving experience zu einem unvergesslichen Erlebnis.<br>Hinweis: Audi driving experience (Neuburg a. d. Donau) – buchbar für den Zeitraum April bis Oktober. Dieses Angebot gilt für eine fahrende Person. Begleitpersonen begrüßen wir währenddessen gerne in der Lounge des Audi driving experience Center Neuburg. | | **355,–**<br>298,32 | ● | ● |
| | Hinweis: vorbehaltlich verfügbarer Kapazitäten an den Werksstandorten | | | | |



● = als Sonderausstattung lieferbar ○ = Serienausstattung ◐ = Serien-/Sonderausstattung modellabhängig – = kein Angebot. Erläuterungen zu den Fußnoten finden Sie ab Seite 144.

# Audi Anschlussgarantie & Versicherung

| | | Bestellschlüssel | **EUR inkl. 19 % MwSt.**[1] EUR ohne MwSt.[1] | Q3 SUV | Q3 Sportback |
|---|---|---|---|---|---|
| **Audi Anschlussgarantie** | Die Audi Anschlussgarantie bietet gegen eine Vielzahl von Schadensfällen eine nachhaltige Risikoabsicherung und Kostenkontrolle über die ersten 2 Jahre der Herstellergarantie hinaus. Sie ist direkt und ausschließlich beim Neuwagenkauf bestellbar. Es sind verschiedene Laufzeit-/Gesamtlaufleistungskombinationen wählbar. Dazu erhalten Sie nähere Informationen bei Ihrem Audi Partner. | | | | |
| | ▶ **Anschlussgarantie 1 Jahr / maximale Gesamtlaufleistung 30.000 km** | EA1 | **220,–**<br>184,87 | ● | ● |
| | ▶ **Anschlussgarantie 1 Jahr / maximale Gesamtlaufleistung 60.000 km** | EA2 | **270,–**<br>226,89 | ● | ● |
| | ▶ **Anschlussgarantie 1 Jahr / maximale Gesamtlaufleistung 90.000 km** | EA3 | **370,–**<br>310,92 | ● | ● |
| | ▶ **Anschlussgarantie 1 Jahr / maximale Gesamtlaufleistung 120.000 km** | EB4 | **490,–**<br>411,76 | ● | ● |
| | ▶ **Anschlussgarantie 1 Jahr / maximale Gesamtlaufleistung 150.000 km** | EB3 | **690,–**<br>579,83 | ● | ● |
| | ▶ **Anschlussgarantie 2 Jahre / maximale Gesamtlaufleistung 40.000 km** | EA4 | **390,–**<br>327,73 | ● | ● |
| | ▶ **Anschlussgarantie 2 Jahre / maximale Gesamtlaufleistung 80.000 km** | EA5 | **640,–**<br>537,82 | ● | ● |
| | ▶ **Anschlussgarantie 2 Jahre / maximale Gesamtlaufleistung 120.000 km** | EA6 | **890,–**<br>747,90 | ● | ● |
| | ▶ **Anschlussgarantie 3 Jahre / maximale Gesamtlaufleistung 50.000 km** | EA7 | **690,–**<br>579,83 | ● | ● |
| | ▶ **Anschlussgarantie 3 Jahre / maximale Gesamtlaufleistung 100.000 km** | EA8 | **1.040,–**<br>873,95 | ● | ● |
| | ▶ **Anschlussgarantie 3 Jahre / maximale Gesamtlaufleistung 150.000 km** | EA9 | **1.540,–**<br>1.294,12 | ● | ● |



● = als Sonderausstattung lieferbar ○ = Serienausstattung ◐ = Serien-/Sonderausstattung modellabhängig – = kein Angebot. Erläuterungen zu den Fußnoten finden Sie ab Seite 144.

# Audi Anschlussgarantie & Versicherung

| | | Bestellschlüssel | **EUR inkl. 19 % MwSt.**[1] EUR ohne MwSt.[1] | **Q3 SUV** | **Q3 Sportback** |
|---|---|---|---|---|---|
| **Persönliche Beratung zur Audi AutoVersicherung durch Ihren Audi Partner** | **Die Audi AutoVersicherung**[84]<br>Lassen Sie sich bei Ihrem Audi Partner zur Audi AutoVersicherung[84] persönlich beraten. Bei Auswahl der Option „Persönliche Beratung zur Audi AutoVersicherung durch Ihren Audi Partner“ erhalten Sie Ihr individuelles Kfz-Versicherungsangebot.<br><br>Mit der Audi AutoVersicherung[84] fahren Sie auf der sicheren Seite. Wählen Sie genau die Leistungsbausteine, die zu Ihren Bedürfnissen passen. Ihr Audi Partner unterstützt Sie im Schadenfall und ist Ihr zentraler Ansprechpartner. Das alles erledigt er für Sie und sorgt für eine fachgerechte Kfz-Reparatur. So sind Sie und Ihr Audi stets in guten Händen.<br><br>Die wesentlichen Merkmale:<br>▸ individueller Versicherungsschutz nach Ihrem persönlichen Bedarf<br>▸ Reparatur in der Fachwerkstatt mit Originalteilen des Herstellers oder qualitativ gleichwertigen Ersatzteilen<br>▸ kompetente Beratung und Unterstützung bei der Schadenabwicklung durch persönlichen Ansprechpartner im Autohaus<br>▸ Komfort-Tarif mit hohem Leistungsumfang, z. B. Mallorca Police und Zusammenstoß mit allen Tieren<br>▸ spezielle Leistungen für Elektro-/Hybridfahrzeuge, wie die Allgefahrendeckung für Ihren Akku<br>▸ jetzt bis zu 30 % Nachlass auf den Kfz-Haftpflichtbeitrag für Fahrerassistenzsysteme erhalten[85] | YMJ | ohne Mehrpreis | ● | ● |
| **Persönliche Beratung zu Audi Wartungspaketen durch Ihren Audi Partner** | Lassen Sie sich bei Ihrem Audi Partner zu Audi Wartungsprodukten der Audi Leasing persönlich beraten. Bei Auswahl der Option „Persönliche Beratung zu Audi Wartungsprodukten durch Ihren Audi Partner“ erhalten Sie Ihr individuelles Angebot durch Ihren Händler.<br><br>Mit einem Wartungsvertrag der Audi Leasing ganz entspannt in die Werkstatt: Wartung & Inspektion[86] deckt Ihre Inspektionskosten ab und WartungPlus[87] hält Ihr Fahrzeug in Form – und das alles zum monatlichen Festpreis.<br><br>Die wesentlichen Merkmale:<br>Mit Wartung & Inspektion[86] zahlen Sie eine konstante monatliche Rate und erhalten dafür die grundlegenden Wartungs- und Inspektionsarbeiten an Ihrem Audi – wenn sie benötigt werden. Dazu gehören die Inspektionen laut Herstellervorgabe ebenso wie Öl-/Bremsflüssigkeitswechsel, Zündkerzen- und Luftfilterwechsel und mehr. Darüber hinaus steht Ihnen pro Wartung oder Inspektion ein Tag Ersatzmobilität[88] zu.<br><br>Mit dem Wartungsvertrag WartungPlus[87] sind alle Dienstleistungen von Wartung & Inspektion[86] sowie zahlreiche weitere Wartungsarbeiten und Verschleißteile – bei sachgemäßem Gebrauch – inklusive. Dazu zählen beispielsweise Bremsbeläge und Bremsscheiben, Kupplung, Keilriemen und Zahnriemen. Auch die Arbeitskosten für den Austausch sind mit abgedeckt. Und zusätzlich zur Ersatzmobilität[89] für geplante Werkstattaufenthalte sorgen wir bei einer Panne ohne Zusatzkosten für Bergung und Abschleppen bis zur nächstgelegenen Vertragswerkstatt.<br><br>Weitere Informationen erhalten Sie unter www.audi.de oder bei Ihrem Audi Partner. | YMK | ohne Mehrpreis | ● | ● |



● = als Sonderausstattung lieferbar ○ = Serienausstattung ◐ = Serien-/Sonderausstattung modellabhängig – = kein Angebot. Erläuterungen zu den Fußnoten finden Sie ab Seite 144.

# Klassifizierung von Reifenparametern

**In der Tabelle finden Sie die Spannen der Kraftstoffeffizienzklasse, der Nasshaftungsklasse und der Klasse des externen Rollgeräuschs zu den unterschiedlichen Reifengrößen des Audi Q3 SUV und Audi Q3 Sportback.**

## Erläuterungen

**Kraftstoffeffizienz**
Die Kraftstoffeffizienzklasse der Reifen variiert in Abhängigkeit vom Rollwiderstand zwischen den folgenden Abstufungen:
- A sind die effizientesten Reifen und sparen Kraftstoff.
- E sind die am wenigsten effizienten Reifen und verbrauchen am meisten Kraftstoff.

**Nasshaftung**
Die Nasshaftungsklasse informiert über die Bremseigenschaften bei nassen Witterungsbedingungen und reicht von
- A (größte Sicherheit) bis
- E (geringste Sicherheit).

**Rollgeräusch**
Das Rollgeräusch der Reifen bzw. der Außengeräuschpegel wird in Dezibel (dB) gemessen und anstelle von XY mit einer Zahl angegeben. Zusätzlich wird das Rollgeräusch dreistufig in A, B und C eingeteilt.

**Schneegriffigkeit**
Mit diesem Zeichen gekennzeichnete Reifen sind für die Nutzung bei extremen Schneeverhältnissen geeignet.

**Eisgriffigkeit**
Mit diesem Zeichen gekennzeichnete Reifen sind für Straßenoberflächen mit Eisschicht oder fester Schneedecke ausgelegt.
Eisreifen sind für Straßenoberflächen mit Eisschicht oder fester Schneedecke ausgelegt und sollten nur bei sehr schwierigen Witterungsverhältnissen (z. B. niedrigen Temperaturen) zum Einsatz kommen. Der Einsatz von Eisreifen bei weniger schwierigen Witterungsverhältnissen (z. B. Nässe oder wärmeren Temperaturen) kann, insbesondere im Hinblick auf Nasshaftung, Handhabung und Verschleiß, zu einer suboptimalen Leistung führen.

Weitere Hinweise:
Der Kraftstoffverbrauch kann durch umweltschonende Fahrweise erheblich reduziert werden. Zur Verbesserung der Kraftstoffeffizienz und der Nasshaftung ist der Reifendruck regelmäßig zu prüfen. Die Anhaltewege müssen immer beachtet werden.

Weitere Informationen finden Sie unter:
https://www.audi.de/de/brand/de/neuwagen/eu-reifenlabel.html

| | Reifengröße | Kraftstoff-effizienz-klasse | Nass-haftungs-klasse | Klasse des externen Rollgeräuschs in dB | | Schnee-griffigkeit | Eis-griffigkeit |
|---|---|---|---|---|---|---|---|
| **Sommerreifen** | 235/60 R 17 | A | B–A | 71–68 | B–A | nein | nein |
| | 235/55 R 18 | A | B–A | 71–68 | B–A | nein | nein |
| | 255/45 R 19 | B | B–A | 72–68 | B–A | nein | nein |
| | 255/40 R 20 | C | B–A | 72–71 | B | nein | nein |
| **Winterreifen** | 215/65 R 17 | C–B | B–A | 71 | B | ja | nein |
| | 235/55 R 18 | C | A | 72 | B | ja | ja/nein |
| | 255/45 R 19 | B | B | 71 | B | ja | nein |

Hinweise:
Die gezielte Bestellung eines bestimmten Reifenfabrikats ist aus logistischen und produktionstechnischen Gründen nicht möglich.

Nähere Details zu den Reifenparametern erhalten Sie bei Ihrem Audi Partner.

# Abmessungen

## Audi Q3 SUV

Angaben in mm

Angaben der Abmessungen bei Fahrzeugleergewicht

* Breite Schulterraum. ** Breite Ellbogenraum. *** Maximaler Kopfraum.

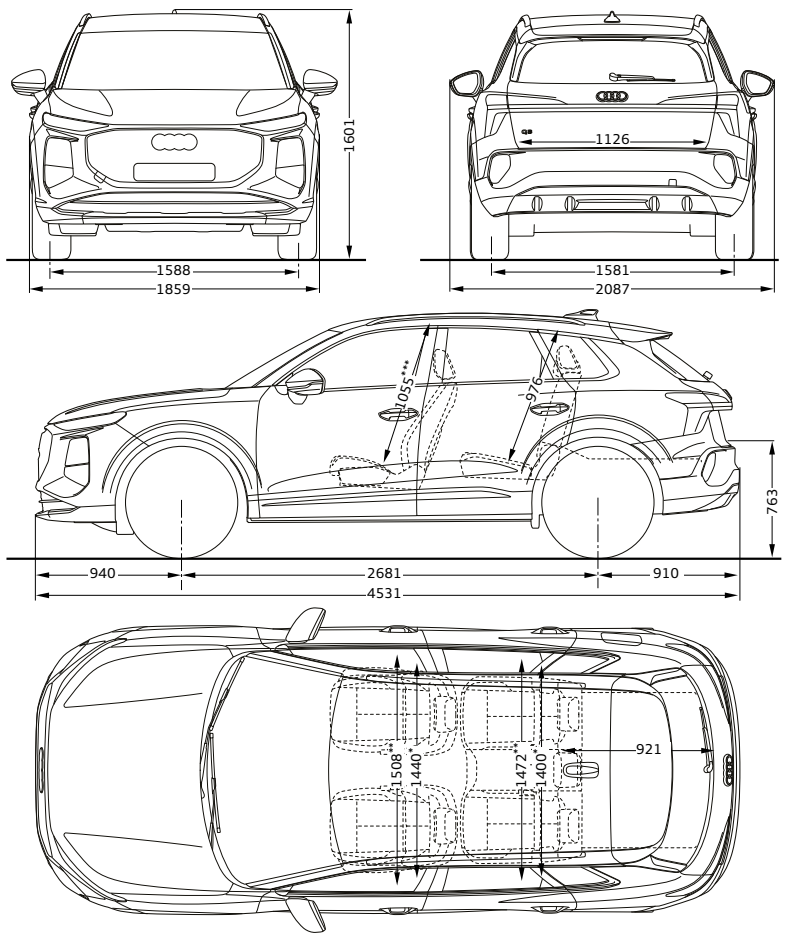


## Audi Q3 SUV e-hybrid

Angaben in mm

Angaben der Abmessungen bei Fahrzeugleergewicht

* Breite Schulterraum. ** Breite Ellbogenraum. *** Maximaler Kopfraum.

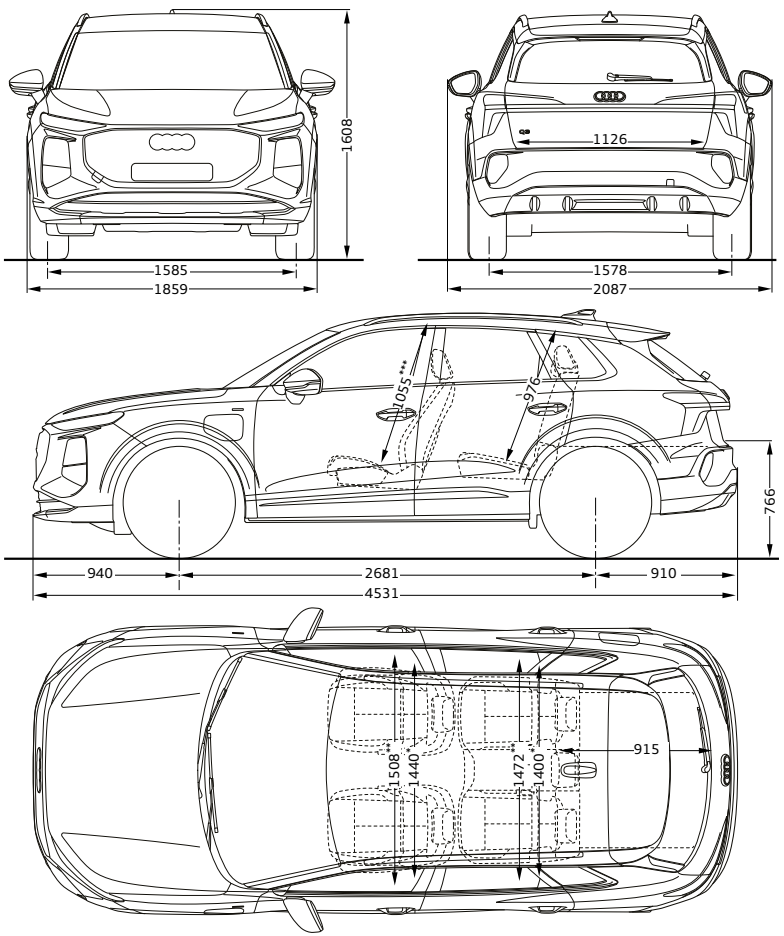


Bei den angegebenen Werten handelt es sich um auf Datenbasis ermittelte Nominalwerte. Sie basieren auf zum Zeitpunkt der Ermittlung vorliegenden Datenständen und definierter Ausstattungsvariante.

## Audi Q3 Sportback

Angaben in mm

Angaben der Abmessungen bei Fahrzeugleergewicht

* Breite Schulterraum. ** Breite Ellbogenraum. *** Maximaler Kopfraum.

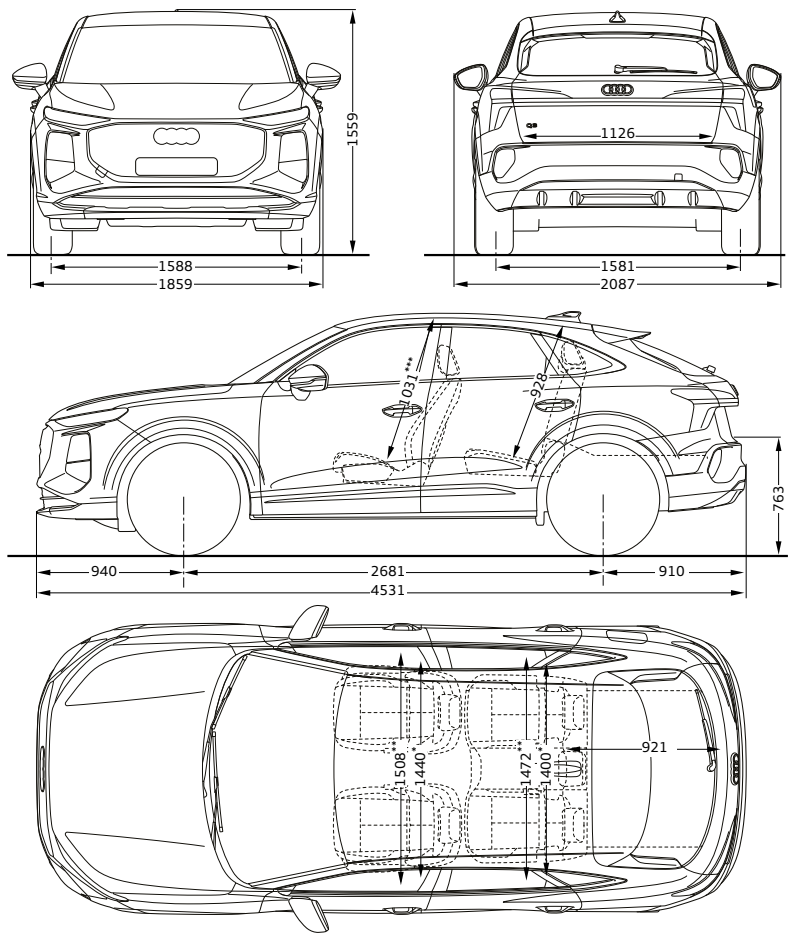


## Audi Q3 Sportback e-hybrid

Angaben in mm

Angaben der Abmessungen bei Fahrzeugleergewicht

* Breite Schulterraum. ** Breite Ellbogenraum. *** Maximaler Kopfraum.

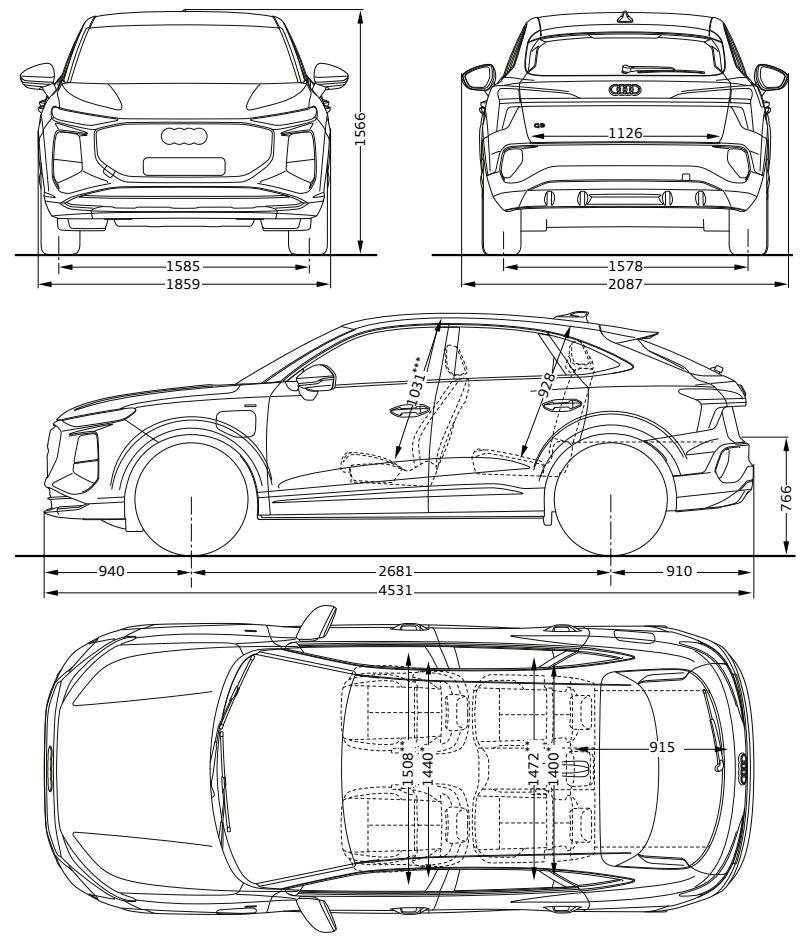


Bei den angegebenen Werten handelt es sich um auf Datenbasis ermittelte Nominalwerte. Sie basieren auf zum Zeitpunkt der Ermittlung vorliegenden Datenständen und definierter Ausstattungsvariante.

# Technische Daten

| Modell | | Q3 SUV TFSI 110 kW | Q3 SUV TFSI 150 kW | Q3 SUV TFSI 195 kW | Q3 SUV TDI 110 kW |
|---|---|---|---|---|---|
| **Leistung/ Drehmoment** | Zylinder/Hubraum in $cm^3$ | 4/1.498 | 4/1.984 | 4/1.984 | 4/1.968 |
| | max. Leistung[90] in kW (PS) bei $min^{-1}$ | 110 (150)/5.000–6.000 | 150 (204)/4.500–6.000 | 195 (265)/5.000–6.500 | 110 (150)/3.000–4.200 |
| | max. Drehmoment in Nm bei $min^{-1}$ | 250/1.500–3.500 | 320/1.500–4.400 | 400/1.650–4.350 | 360/1.600–2.750 |
| **Kraftübertragung** | Antriebsart | Frontantrieb | quattro | quattro | Frontantrieb |
| | Getriebeart | S tronic 7-Gang | S tronic 7-Gang | S tronic 7-Gang | S tronic 7-Gang |
| **Gewicht/Volumen** | Leergewicht[91] in kg | 1.635 | 1.735 | 1.750 | 1.700 |
| | max. zul. Gesamtgewicht in kg* | 2.170 | 2.260 | 2.260 | 2.225 |
| | zul. Dachlast/Stützlast in kg | 75/90 | 75/90 | 75/90 | 75/90 |
| | zul. Anhängelast[92] in kg | | | | |
| | ▸ ungebremst | 750 | 750 | 750 | 750 |
| | ▸ bei 8 % Steigung | 2.000 | 2.000 | 2.100 | 2.000 |
| | ▸ bei 12 % Steigung | 1.800 | 2.000 | 2.100 | 2.000 |
| | Tankinhalt ca. in l | 55 | 60 | 60 | 55 |
| | Gepäckraumvolumen ca. in l (hinter 1. Sitzreihe, maximal) | 488 (1.386) | 488 (1.386) | 488 (1.386) | 488 (1.386) |
| **Fahrleistung** | Höchstgeschwindigkeit in km/h | 209 | 229 | 240 | 208 |
| | Beschleunigung 0–100 km/h in s | 9,1 | 7,1 | 5,7 | 9,2 |
| **Kraftstoffverbrauch (kombiniert)[93]** | Kraftstoffart | Super schwefelfrei ROZ 95[94] | Super schwefelfrei ROZ 95[94] | Super schwefelfrei ROZ 95[94] | Diesel schwefelfrei[95] |
| | l/100 km | 6,6–6,0 | 8,4–7,7 | 9,0–8,5 | 5,8–5,3 |
| **$CO_2$-Emissionen (kombiniert)[93]** | g/km | 151–138 | 190–175 | 204–193 | 151–138 |
| **$CO_2$-Klasse** | | E | G–F | G | E |
| **Emissionsnorm** | | Euro 6e-bis | Euro 6e-bis | Euro 6e-bis | Euro 6e-bis |



* Abhängig von der gewählten Ausstattung.
Erläuterungen zu den Fußnoten finden Sie ab Seite 144.

# Technische Daten

| Modell | | Q3 SUV TDI 142 kW | Q3 Sportback TFSI 110 kW | Q3 Sportback TFSI 150 kW | Q3 Sportback TFSI 195 kW |
|---|---|---|---|---|---|
| **Leistung/ Drehmoment** | Zylinder/Hubraum in $cm^3$ | 4/1.968 | 4/1.498 | 4/1.984 | 4/1.984 |
| | max. Leistung[90] in kW (PS) bei $min^{-1}$ | 142 (193)/3.500–4.200 | 110 (150)/5.000–6.000 | 150 (204)/4.500–6.000 | 195 (265)/5.000–6.500 |
| | max. Drehmoment in Nm bei $min^{-1}$ | 400/1.750–3.250 | 250/1.500–3.500 | 320/1.500–4.400 | 400/1.650–4.350 |
| **Kraftübertragung** | Antriebsart | quattro | Frontantrieb | quattro | quattro |
| | Getriebeart | S tronic 7-Gang | S tronic 7-Gang | S tronic 7-Gang | S tronic 7-Gang |
| **Gewicht/Volumen** | Leergewicht[91] in kg | 1.780 | 1.635 | 1.735 | 1.750 |
| | max. zul. Gesamtgewicht in kg* | 2.300 | 2.170 | 2.260 | 2.260 |
| | zul. Dachlast/Stützlast in kg | 75/90 | 75/90 | 75/90 | 75/90 |
| | zul. Anhängelast[92] in kg | | | | |
| | ▸ ungebremst | 750 | 750 | 750 | 750 |
| | ▸ bei 8 % Steigung | 2.200 | 2.000 | 2.000 | 2.100 |
| | ▸ bei 12 % Steigung | 2.200 | 1.800 | 2.000 | 2.100 |
| | Tankinhalt ca. in l | 58 | 55 | 60 | 60 |
| | Gepäckraumvolumen ca. in l (hinter 1. Sitzreihe, maximal) | 488 (1.386) | 488 (1.289) | 488 (1.289) | 488 (1.289) |
| **Fahrleistung** | Höchstgeschwindigkeit in km/h | 220 | 207 | 228 | 240 |
| | Beschleunigung 0–100 km/h in s | 7,5 | 9,1 | 7,1 | 5,7 |
| **Kraftstoffverbrauch (kombiniert)[93]** | Kraftstoffart | Diesel schwefelfrei[95] | Super schwefelfrei ROZ 95[94] | Super schwefelfrei ROZ 95[94] | Super schwefelfrei ROZ 95[94] |
| | l/100 km | 6,7–6,1 | 6,7–6,1 | 8,4–7,7 | 9,0–8,5 |
| **$CO_2$-Emissionen (kombiniert)[93]** | g/km | 176–160 | 153–139 | 191–175 | 205–193 |
| **$CO_2$-Klasse** | | G–F | E | G–F | G |
| **Emissionsnorm** | | Euro 6e-bis | Euro 6e-bis | Euro 6e-bis | Euro 6e-bis |

* Abhängig von der gewählten Ausstattung.
Erläuterungen zu den Fußnoten finden Sie ab Seite 144.

# Technische Daten

| Modell | | Q3 Sportback TDI 110 kW | Q3 Sportback TDI 142 kW |
|---|---|---|---|
| **Leistung/ Drehmoment** | Zylinder/Hubraum in $cm^3$ | 4/1.968 | 4/1.968 |
| | max. Leistung[90] in kW (PS) bei $min^{-1}$ | 110 (150)/3.000–4.200 | 142 (193)/3.500–4.200 |
| | max. Drehmoment in Nm bei $min^{-1}$ | 360/1.600–2.750 | 400/1.750–3.250 |
| **Kraftübertragung** | Antriebsart | Frontantrieb | quattro |
| | Getriebeart | S tronic 7-Gang | S tronic 7-Gang |
| **Gewicht/Volumen** | Leergewicht[91] in kg | 1.700 | 1.780 |
| | max. zul. Gesamtgewicht in kg* | 2.225 | 2.300 |
| | zul. Dachlast/Stützlast in kg | 75/90 | 75/90 |
| | zul. Anhängelast[92] in kg | | |
| | ▸ ungebremst | 750 | 750 |
| | ▸ bei 8 % Steigung | 2.000 | 2.200 |
| | ▸ bei 12 % Steigung | 2.000 | 2.200 |
| | Tankinhalt ca. in l | 55 | 58 |
| | Gepäckraumvolumen ca. in l (hinter 1. Sitzreihe, maximal) | 488 (1.289) | 488 (1.289) |
| **Fahrleistung** | Höchstgeschwindigkeit in km/h | 207 | 221 |
| | Beschleunigung 0–100 km/h in s | 9,2 | 7,5 |
| **Kraftstoffverbrauch (kombiniert)[93]** | Kraftstoffart | Diesel schwefelfrei[95] | Diesel schwefelfrei[95] |
| | l/100 km | 5,8–5,3 | 6,8–6,1 |
| **$CO_2$-Emissionen (kombiniert)[93]** | g/km | 152–138 | 177–160 |
| **$CO_2$-Klasse** | | E | G–F |
| **Emissionsnorm** | | Euro 6e-bis | Euro 6e-bis |

* Abhängig von der gewählten Ausstattung.
Erläuterungen zu den Fußnoten finden Sie ab Seite 144.

# Technische Daten

| Modell | | Q3 SUV e-hybrid 200 kW | Q3 Sportback e-hybrid 200 kW |
|---|---|---|---|
| | Zylinder/Hubraum in $cm^3$ | 4/1.498 | 4/1.498 |
| | max. Leistung[90] in kW (PS) bei $min^{-1}$ | Verbrennungsmotor: 130 (177)/5.500–6.000<br>Systemleistung: 200 (272) | Verbrennungsmotor: 130 (177)/5.500–6.000<br>Systemleistung: 200 (272) |
| | max. Drehmoment in Nm bei $min^{-1}$ | Verbrennungsmotor: 250/1.500–4.000<br>Systemdrehmoment: 400 | Verbrennungsmotor: 250/1.500–4.000<br>Systemdrehmoment: 400 |
| **Kraftübertragung** | Antriebsart | Frontantrieb | Frontantrieb |
| | Getriebeart | S tronic 6-Gang | S tronic 6-Gang |
| **Gewicht/Volumen** | Leergewicht[91] in kg | 1.900 | 1.900 |
| | zul. Gesamtgewicht in kg | 2.405 | 2.405 |
| | zul. Dachlast/Stützlast in kg | 75/90 | 75/90 |
| | zul. Anhängelast[92] in kg ungebremst<br>bei 12 % Steigung | 750<br>2.000 | 750<br>2.000 |
| | Tankinhalt ca. in l | 45 | 45 |
| | Gepäckraumvolumen ca. in l (maximal) | 375 (1.293) | 375 (1.196) |
| **Fahrleistung** | Höchstgeschwindigkeit (elektrisch) in km/h | 215 (140) | 215 (140) |
| | Beschleunigung 0–100 km/h in s | 6,8 | 6,8 |
| **Batterie** | Batterietyp | Lithium-Ionen | Lithium-Ionen |
| | Brutto-/Netto-Batteriekapazität in kWh | 25,7/19,7 | 25,7/19,7 |
| **Verbrauch** | Kraftstoffart/anderer Energieträger | Super schwefelfrei ROZ 95[94]/Strom | Super schwefelfrei ROZ 95[94]/Strom |
| **Kraftstoffverbrauch[93]** | gewichtet kombiniert in l/100 km | 2,1–1,7 | 2,2–1,7 |
| **Stromverbrauch[93]** | gewichtet kombiniert in kWh/100 km | 14,9–13,9 | 15,0–14,0 |
| **$CO_2$-Emissionen[93]** | gewichtet kombiniert in g/km | 49–39 | 50–39 |
| **$CO_2$-Klasse** | gewichtet kombiniert | B | B |
| **Kraftstoffverbrauch[93]** | bei entladener Batterie in l/100 km (kombiniert) | 6,6–5,9 | 6,7–6,0 |
| **$CO_2$-Klasse** | bei entladener Batterie | E–D | E |
| **elektrische Reichweite[93, 96]** | EAER City in km<br>EAER in km | bis zu 143 km möglicher Höchstwert abhängig von der individuellen Konfiguration<br>106–120 | bis zu 142 möglicher Höchstwert abhängig von der individuellen Konfiguration<br>105–118 |
| **Emissionsnorm** | | Euro 6e-bis | Euro 6e-bis |



Erläuterungen zu den Fußnoten finden Sie ab Seite 144.

# Erläuterungen

[1] Unverbindliche Preisempfehlung des Herstellers, zzgl. Überführungs- und Zulassungskosten.
[2] Funktionsverfügbarkeit und Funktionsinhalte können je nach Land und Fahrzeugkonfiguration abweichen.
[3] Nur in Verbindung mit kamerabasierter Verkehrszeichenerkennung. Das System hat einen rein informativen Charakter.
[4] Bitte beachten Sie: Die Systeme arbeiten nur innerhalb von Systemgrenzen und unterstützen beim Fahren. Die Verantwortlichkeit und notwendige Aufmerksamkeit im Straßenverkehr verbleiben beim Fahrer.
[5] Die Nutzung der Online-Daten für den adaptiven Fahrassistenten ist für 3 Jahre ab Neufahrzeugauslieferung inklusive. Danach kann die Laufzeit kostenpflichtig verlängert werden. Die Online-Daten sind im gesamten Geschwindigkeitsbereich verfügbar. Die Assistenzfunktion kann jederzeit aktiviert und deaktiviert werden. Bitte beachten Sie: Die Systeme arbeiten nur innerhalb von Systemgrenzen und unterstützen beim Fahren. Die Verantwortlichkeit und notwendige Aufmerksamkeit im Straßenverkehr verbleiben beim Fahrer.
[6] Der Fahrer muss den Parkvorgang durch einen permanenten Druck auf eine Smartphone-Schaltfläche aktiv steuern und dabei den gesamten Parkvorgang vollumfänglich überwachen.
[7] Ampelregelung nur für Markt Deutschland in Deutschland verfügbar.
[8] Die aktuelle Kompatibilität des iOS-/Android-Betriebssystems finden Sie in der Beschreibung der myAudi App im jeweiligen App Store. Vorherige Registrierung unter www.my.audi.com erforderlich.
[9] Informationen über kompatible Mobiltelefone erhalten Sie bei Ihrem Audi Partner oder unter www.audi.de/bluetooth.
[10] Der Fahrer muss den gesamten Parkvorgang vollumfänglich überwachen.
[11] Pflegehinweise und Informationen für matt lackierte Fahrzeuge: Um möglichst lange Freude an Ihrem Mattlack zu haben, empfehlen wir Ihnen eine schonende Reinigung Ihres Fahrzeugs ohne Wachskonservierung. Nutzen Sie hierfür entweder ein handelsübliches Hochdruckreinigungsgerät zur Fahrzeugreinigung oder besuchen Sie eine Waschanlage, die textiles Waschmaterial ohne Bürsten verwendet. Bitte beachten Sie, dass für den Erhalt des einzigartigen Looks Ihres Fahrzeugs die matt lackierten Oberflächen nicht poliert werden dürfen, da sonst die Oberfläche irreparabel beschädigt wird. Mattlacke sind ähnlich widerstandsfähig gegen äußere Einflüsse wie hochglänzende Lacke. Eventuelle Reparaturen sind bei matt lackierten Fahrzeugen jedoch deutlich aufwendiger, da keine partiellen Ausbesserungen in der Fläche möglich sind.
[12] Glanzgedrehte, glanzgefräste, polierte oder teilpolierte Leichtmetallräder dürfen nicht bei winterlichen Straßenverhältnissen eingesetzt werden. Die Felgenoberfläche besitzt herstellungsbedingt keinen ausreichenden Korrosionsschutz und kann durch Streusalz oder Ähnliches dauerhaft beschädigt werden.
[13] Einschränkungen: Die Audi Neuwagen-Reifengarantie gilt nicht für Taxi-Unternehmen (Ausnahme: Chauffeurlimousinen), Euromobil-Fahrzeuge, Autovermieter und Fahrzeuge, die auf die AUDI AG zugelassen sind.
[14] Nach Auslieferung des Fahrzeugs können weitere Functions on Demand-Funktionen bei Bedarf über den Audi Functions Store gebucht werden. Dazu besuchen Sie einfach den Online-Shop, den Sie über myAudi erreichen. Dort kann auch die passende Laufzeit gewählt werden.
[15] Abhängig von länderspezifischer Verfügbarkeit. Die Anzahl der wählbaren digitalen Lichtsignaturen kann je nach Markt und Ausstattung variieren.
[16] Zum aktuellen Zeitpunkt ist die Nachrüstung einer Anhängevorrichtung bis auf Weiteres nicht möglich.
[17] Stoff Impressum wird anteilig aus Recyclingfasern hergestellt.
[18] Mikrofaser wird anteilig aus Recyclingfasern hergestellt.
[19] Mikrofaser Dinamica ist ein Mikrofasermaterial, welches anteilig aus recycelten Polyesterfasern hergestellt wird.
[20] Stoff Passage wird anteilig aus Recyclingfasern hergestellt.
[21] Rechtshinweise zu Audi connect Notruf & Service mit Audi connect Remote & Control (IW4) finden Sie auf Seite 125.
[22] Abhängig von länderspezifischer Verfügbarkeit.
[23] Bei der genannten Ausstattung handelt es sich um eine Sonderausstattung gegen Aufpreis.
[24] Safelock wird nur über eine länderspezifische Codierung durch die Diebstahlwarnanlage aktiviert. Safelock allein ist keine Sonderausstattung und nicht separat wählbar.
[25] Informationen zur Kompatibilität und Programmierung Ihrer bestehenden Systeme erhalten Sie bei Ihrem Audi Partner, über www.homelink.com sowie beim HomeLink®-Support unter der Telefonnummer (0) 0800 046635465. Nicht kompatible Systeme können durch die Installation eines Universalempfängers empfangsbereit gemacht werden, welcher über Ihren Audi Partner oder die HomeLink®-Homepage bestellt werden kann.
[26] Bitte befestigen Sie die Transportbox während der Fahrt mit den mitgelieferten Gurten im Kofferraum.
[27] Ein Angebot der Audi Sport GmbH.
[28] Rechtshinweise zu Audi connect Navigation & Infotainment (IT3) finden Sie auf Seite 123.
[29] Audi hat keinen Einfluss darauf, welche Smartphone-Anwendungen über das Smartphone-Interface im Fahrzeug angezeigt werden. Für die innerhalb der Anwendungen dargestellten Inhalte und Funktionen sind die jeweiligen Drittanbieter verantwortlich. Um Ablenkungen zu vermeiden, dürfen während der Fahrt nur zertifizierte Apps verwendet werden. Bitte beachten Sie auch, dass einige Apps nur für Apple CarPlay oder nur für Android Auto angeboten werden.
[30] Verfügbar in ausgewählten Sprachen.
[31] Apple CarPlay und Android Auto liegen in der Verantwortung von Apple und Google. Da Audi keinen Einfluss auf die länderspezifische Verfügbarkeit von Apple CarPlay und Android Auto hat, kann die Verfügbarkeit je nach Land variieren. Länderspezifische Verfügbarkeiten und Informationen zur Kompatibilität Ihres Smartphones finden Sie unter www.apple.com/ios/carplay/ und www.android.com/intl/en_en/auto/. Apple CarPlay ist eine Marke von Apple Inc. Android und Android Auto sind Marken von Google LLC. Ein kompatibles Android-Smartphone mit aktivem Datentarif ist erforderlich.
[32] Das Herstellen einer kabellosen Verbindung zwischen Ihrem Smartphone und dem Fahrzeug erfordert eine 5-GHz-WLAN-Unterstützung im jeweiligen Verkaufsland des Fahrzeugs. Zusätzlich setzt die Nutzung der Funkfunktion das Ausstattungspaket Audi connect Notruf & Service mit Audi connect Remote & Control und/oder die Ausstattung MMI Navigation plus mit MMI touch voraus. Informationen zu den Bedingungen in Ihrem Land erhalten Sie bei Ihrem Audi Partner.
[33] Abhängig von länderspezifischer Verfügbarkeit. Für die Nutzung der App werden ein myAudi Account, ein Account und/oder ein kostenpflichtiger Zugang bei dem jeweiligen App-Anbieter sowie eine Datenverbindung benötigt. Weitere Informationen erhalten Sie bei Ihrem Audi Partner oder in der myAudi App.
[34] Amazon, Alexa und alle zugehörigen Logos sind Marken oder eingetragene Marken von Amazon.com, Inc. oder eines damit verbundenen Unternehmens. Für die Nutzung ist ein Amazon-Account notwendig. Die Nutzung von Amazon Music kann weitere Kosten verursachen.
[35] Während der Fahrt stehen Features, die den Fahrer ablenken können, eingeschränkt oder nicht zur Verfügung. Es erscheint dabei eine reduzierte Anzeige.
[36] Die Anbindung erfüllt alle IT-konformen Standards gemäß dem Microsoft Entra Admin Center.
[37] Der Service steht anfangs nur auf Deutsch und Englisch zur Verfügung. Weitere Sprachen werden sukzessive ergänzt und über ein App-Update ausgerollt. Über die aktuellen Länder- und Sprachenverfügbarkeiten informieren Sie sich bitte unter https://www.audi.com/en/innovation/digitalization/digital-products/digital-services/.
[38] Microsoft Outlook und Microsoft Teams und ihre Logos sind eingetragene Markenzeichen der Microsoft Corporation in den Vereinigten Staaten von Amerika und/oder anderen Ländern.
[39] Für die Nutzung ist ein kostenpflichtiger Microsoft 365 Business- oder Education-Account notwendig. Private Accounts sind hiervon ausgeschlossen.
[40] Ausschließlich Kontakte aus dem Adressbuch von Microsoft 365 verfügbar.
[41] Technologiebedingt kann bei KI-Systemen eine fehlerhafte Informationswiedergabe nicht vollständig ausgeschlossen

werden.

[42] Abhängig von länderspezifischer Verfügbarkeit. Nähere Informationen zu Functions on Demand erhalten Sie bei Ihrem Audi Partner. Nach Auslieferung des Fahrzeugs können weitere Functions on Demand-Funktionen bei Bedarf über den Audi Functions Store gebucht werden. Dazu besuchen Sie einfach den Online-Shop, den Sie über myAudi erreichen. Dort kann auch die passende Laufzeit gewählt werden.

[43] Abhängig von länderspezifischer Verfügbarkeit. Für die Nutzung der Apps werden ein myAudi Account und eine Datenverbindung sowie ggf. ein Account und/oder ein kostenpflichtiger Zugang bei dem jeweiligen App-Anbieter benötigt. Weitere Informationen erhalten Sie bei Ihrem Audi Partner oder in der myAudi App.

[44] Die Nutzung des Head-up-Displays ist mit polarisierenden Sonnenbrillengläsern eingeschränkt.

[45] Die Sprachenverfügbarkeit ist länderabhängig. Über die Länder- und Sprachenverfügbarkeiten informieren Sie sich bitte bei Ihrem Audi Partner.

[46] Der verfügbare Funktionsumfang kann zwischen den verschiedenen Ländern variieren.

[47] Google und das Google-Logo sind eingetragene Marken von Google Inc.

[48] Ist in ausgewählten Städten und für ausgewählte Straßenzüge verfügbar.

[49] Über die länderspezifische Städteanbindung des Dienstes informieren Sie sich bitte bei Ihrem Audi Partner. In den angebundenen Städten steht der Dienst an ausgewählten Ampeln zur Verfügung.

[50] Empfang ist abhängig von digitaler Netzverfügbarkeit.

[51] Inhalt und Umfang der Zusatzinformationen sind abhängig von Bereitstellung durch den jeweiligen Radiosender.

[52] Vorherige Registrierung und Verifizierung als Hauptnutzer unter www.my.audi.com erforderlich.

[53] Bitte beachten Sie: Für die Kontrolle der in der Betriebsanleitung definierten wartungsrelevanten Verschleißteile und Fahrzeugzustände ist der Fahrer vollumfänglich verantwortlich. Dazu sind die Warnsymbole in den Displays zu beachten. Die vorgeschriebenen Wartungs- und Serviceintervalle sind unbedingt einzuhalten.

[54] Dieser Dienst verwendet personenbezogene Daten. Nähere Informationen über die Verarbeitung personenbezogener Daten entnehmen Sie bitte dem Datenschutzhinweis zu Audi connect auf www.audi.de.

[55] Übermittlung der im MMI eingestellten Sprache. Die Sprachenverfügbarkeit des Notrufs ist länderabhängig.

[56] Motorstart ohne Fahrzeugschlüssel nicht möglich.

[57] Bitte beachten Sie bei Benutzung die länderspezifisch und regional geltenden rechtlichen Bestimmungen. Die Nutzung des Dienstes kann in Lärmschutzgebieten und anderen entsprechend gekennzeichneten Gebieten oder zu bestimmten Zeiten verboten sein.

[58] Nur in Verbindung mit der optionalen Standheizung.

[59] Nur in Verbindung mit der optionalen Diebstahlwarnanlage. Nur, wenn Push-Mitteilungen erlaubt worden sind, um Benachrichtigungen zu erhalten.

[60] Das Smartphone muss folgende Voraussetzungen erfüllen: Wir empfehlen ein USB-Kabel von Audi Original Zubehör.

[61] Das Herstellen einer kabellosen Verbindung zwischen Ihrem Smartphone und dem Fahrzeug erfordert eine 5-GHz-WLAN-Unterstützung im jeweiligen Verkaufsland des Fahrzeugs. Zusätzlich setzt die Nutzung der Wireless-Funktion das Ausstattungspaket Audi connect Notruf & Service mit Audi connect Remote & Control und/oder die Ausstattung MMI Navigation plus mit MMI touch voraus. Informationen über die Gegebenheiten in Ihrem Land erhalten Sie bei Ihrem Audi Partner.

[62] Amazon, Alexa und alle zugehörigen Logos sind Marken oder eingetragene Marken von Amazon.com, Inc. oder eines damit verbundenen Unternehmens. Die Amazon Alexa-App ist ausschließlich in folgenden Ländern verfügbar: Deutschland, Österreich, Großbritannien, Frankreich, Spanien, Italien, USA, Kanada, Mexiko, Australien, Neuseeland und Japan. Für die Nutzung ist ein Amazon-Account notwendig. Die Verantwortung für die Funktionen und Inhalte von Amazon Alexa liegt bei Amazon. Bestimmte Alexa-Funktionen sind von Smart-Home-Technologie abhängig. Die Systemsprache der MMI Navigation plus mit MMI touch muss auf eine von der Amazon Alexa-Integration unterstützte Sprache eingestellt sein. Weitere Informationen zur Verfügbarkeit erhalten Sie bei Ihrem Audi Partner. Die Bereitstellung des Zugangs zu Amazon Alexa obliegt Amazon und kann maximal für 3 Jahre ab Fahrzeugkauf sichergestellt werden.

[63] Für die Buchung ist eine separate Anmeldung und Authentifikation bei unserem Mobilfunkpartner notwendig. Hierfür kommt ein separater Vertrag zwischen dem Mobilfunkpartner und Ihnen zustande. Im angegebenen Zeitraum bekommen Sie Ihr monatlich inkludiertes Datenvolumen kostenlos. Änderungen am Umfang des kostenlosen Datenvolumens sind möglich. Den aktuellen Umfang des monatlichen kostenlosen Datenvolumens finden Sie in myAudi oder im MMI Ihres Fahrzeugs. Die Verfügbarkeit des Datenpakets ist länderabhängig.

[64] USB Type-C® und USB-C® sind eingetragene Marken des USB Implementers Forum, Inc. Die Höhe der Ladeleistung und die damit verbundene Geschwindigkeit des Ladevorgangs hängen vom angeschlossenen Endgerät und den Umgebungsbedingungen ab und können variieren. Die maximale Leistung kann nur unter idealen Bedingungen zur Verfügung gestellt werden. Sie kann durch äußere Einflüsse wie Temperatur und Sonneneinstrahlung beeinflusst werden. Beim Erreichen der maximalen Betriebstemperatur reduziert das USB Power-Ladegerät seine Ladeleistung automatisch. Außerdem ist die maximale Ladeleistung vom Endgerät und dem verwendeten Ladeprofil abhängig.

[65] Funktionsinhalte können je nach Länderverfügbarkeit und Fahrzeugkonfiguration abweichen.

[66] Der Fahrer muss den Parkvorgang durch einen permanenten Druck auf eine Smartphone-Schaltfläche aktiv steuern und dabei den gesamten Parkvorgang vollumfänglich überwachen.

[67] Das System hat einen rein informativen Charakter.

[68] Nur in Verbindung mit werkseitig verbauter Anhängevorrichtung.

[69] Über die Länderverfügbarkeit informieren Sie sich bitte bei Ihrem Audi Partner.

[70] Die maximal mögliche Ladeleistung ist u. a. abhängig vom Ladekabel, von dem Ladesystem des Fahrzeugs und von der Ladeinfrastruktur.

[71] Audi empfiehlt für das Laden mit Wechselstrom, die Hochvoltbatterie an Industriesteckdosen, an Ladestationen oder an einer Wallbox zu laden. Dadurch wird eine wesentlich geringere Ladedauer gegenüber dem Laden an einer Haushaltssteckdose erreicht. Mit dem mobilen e-tron Ladesystem kompakt soll das Fahrzeug im Regelbetrieb nicht an Haushaltssteckdosen geladen werden, wenn eine Lademöglichkeit an einer Industriesteckdose mit Wechselstrom (AC) oder einer öffentlichen AC- oder DC-Ladestation zur Verfügung steht. Die Ladeleistung ist abhängig von der Art des verwendeten Netzanschlussstecker, der landesspezifischen Spannung und der Anzahl der zur Verfügung stehenden Phasen des Stromnetzes sowie von der kundenspezifischen Hausinstallation. Sie kann daher individuell geringer ausfallen.

[72] Das Netzanschlusskabel mit Industriestecker und die Bedieneinheit des Ladesystems sind aufeinander abgestimmt. Ein nachträglicher Wechsel des Netzanschlusskabels auf einen anderen Steckertyp kann die verfügbare Ladeleistung des Gesamtsystems reduzieren. Das e-tron Ladesystem kompakt hat ein Fahrzeuganschlusskabel mit einer Länge von 4,5 m. Die Ladeleistung ist abhängig vom mitgelieferten Stecker und von marktspezifischen Stromnetzeigenschaften und kann bis zu 11 kW betragen. Die Ladeleistung ist abhängig von der Art des verwendeten Netzanschlussstecker, der landesspezifischen Spannung und der Anzahl der zur Verfügung stehenden Phasen des Stromnetzes sowie von der kundenspezifischen Hausinstallation. Sie kann daher individuell geringer ausfallen. Ab Werk kann maximal ein Anschlusskabel mit Industriestecker ausgewählt werden.

[73] Die Ladeleistung ist abhängig von der Art des verwendeten Netzanschlussstecker, der landesspezifischen Spannung und der Anzahl der zur Verfügung stehenden Phasen des Stromnetzes sowie von der kundenspezifischen Hausinstallation. Sie kann daher individuell geringer ausfallen. Das Netzanschlusskabel mit Industriestecker und die Bedieneinheit des Ladesystems sind aufeinander abgestimmt. Ein nachträglicher Wechsel des Netzanschlusskabels auf einen anderen Steckertyp kann die verfügbare Ladeleistung des Gesamtsystems reduzieren.

[74] Über kompatible Industriesteckdosen informieren Sie sich bitte bei Ihrem Audi Partner.

# Erläuterungen

[75] Je nach Mobilfunkvertrag können zusätzliche Kosten entstehen. Die gezeigten Ladetarife sowie die Ladekarte sind ein Angebot der Elli Mobility GmbH, Karl-Liebknecht-Str. 32, 10178 Berlin. Voraussetzung für den Abschluss dieser Tarife sind ein myAudi Account und die myAudi App. In der myAudi App müssen das Audi Modell (anhand der Fahrgestellnummer) und ein Hauptnutzer angelegt worden sein. Der Vertrag hat eine Laufzeit von einem Monat und verlängert sich automatisch jeweils um einen weiteren Monat, sofern nicht innerhalb von 14 Tagen zum Ende der individuellen Vertragslaufzeit gekündigt wird. Ein außerordentliches Sonderkündigungsrecht, z. B. im Fall einer Preisanpassung, bleibt davon unberührt. Im Fall einer Grundgebührbefreiung hat der Vertrag eine feste Laufzeit von 12 Monaten und endet nach dieser Zeit automatisch. Eine ordentliche Kündigung ist innerhalb dieses Zeitraums ausgeschlossen. Die Anzahl der nutzbaren Ladepunkten hängt u. a. von der im Fahrzeug verbauten Ladetechnik ab. Die Anzahl der angebotenen Ladepunkte wird kontinuierlich weiterentwickelt, ist aber länderspezifisch und abhängig vom Ausbaugrad der zur Verfügung stehenden Infrastruktur. Es besteht kein Anspruch darauf, an jedem Ladepunkt in einem Land Zugang zu erhalten. Die AUDI AG übernimmt keine Gewährleistung für den Betrieb, die Verfügbarkeit, die Ladeleistung und sonstige Eigenschaften der Ladeinfrastruktur. Die Standortinformation über die Anzahl der Ladepunkte wird regelmäßig aktualisiert, ein Anspruch auf Vollständigkeit besteht nicht. Die Authentifizierung mittels myAudi App (QR-Code auf dem Ladepunkt) erfordert eine aktive Funk- und Internetverbindung. Nicht jede Authentifizierungsmethode steht an allen Ladepunkten zur Verfügung. Preise innerhalb einzelner europäischer Länder sind vereinheitlicht, können aber vom Preis in Deutschland abweichen. Audi charging ist in einer Vielzahl von Märkten verfügbar, die aktuelle Länderliste finden Sie unter: https://www.audi.de/de/elektromobilitaet/laden/unterwegs/

[76] Die Nutzung von Plug & Charge setzt einen Plug & Charge-fähigen Tarif sowie ein Plug & Charge-fähiges Fahrzeug voraus. Je nach Mobilfunkvertrag können zusätzliche Kosten entstehen.

[77] Der Name „OpenAI“ und die Marke ChatGPT sind Eigentum von OpenAI.

[78] Microsoft, Azure und ihre Logos sind eingetragene Markenzeichen der Microsoft Corporation in den Vereinigten Staaten von Amerika und/oder anderen Ländern.

[79] Der Audi assistant greift neben anderen Quellen auch auf eine aktuelle ChatGPT-Implementierung zu. Die Verfügbarkeit der Integration von ChatGPT als zusätzliche Quelle für den Audi assistant beschränkt sich auf die Systemsprachen Deutsch, Englisch (UK), Französisch (FR), Italienisch, Japanisch, Koreanisch, Niederländisch, Norwegisch, Polnisch, Portugiesisch, Schwedisch, Spanisch (ES), Tschechisch und ist nur in Verbindung mit Audi connect Navigation & Infotainment (IT3) verfügbar. Ausführliche Informationen zu Audi connect und den jeweiligen Nutzungsbedingungen sowie der Verfügbarkeit finden Sie unter www.audi.com/connect. Technologiebedingt kann bei KI-Systemen eine fehlerhafte Informationswiedergabe nicht vollständig ausgeschlossen werden. Konsultieren Sie bei fahrzeugbezogenen Fragen im Zweifelsfall immer das Bordbuch.

[80] Verfügbar in folgenden Sprachen: Deutsch, Englisch (UK), Englisch (US), Französisch (FR), Französisch (CA), Italienisch, Niederländisch, Spanisch (ES), Japanisch, Koreanisch (Süd), Chinesisch (Mandarin) und Russisch.

[81] Die Hintergründe sind kostenpflichtig.

[82] Nur in Verbindung mit Audi Application Store, Smartphone Interface, Tech plus und Tech pro. Die Sichtbarkeit des auf dem MMI Beifahrerdisplay angezeigten Inhalts wird während des Fahrens auf den Beifahrer begrenzt, sobald dies aus Sicherheitsgründen und zur Vermeidung von Ablenkungen des Fahrers erforderlich ist.

[83] Bitte beachten Sie: Die Funktionen arbeiten nur innerhalb von Systemgrenzen und sind teilweise von der Verfügbarkeit von Diensten Dritter abhängig. Die AUDI AG übernimmt keine Haftung hinsichtlich der Richtigkeit dieser Daten. Die Erbringung des Dienstes gesetzlicher Notruf, der Dienste des Pakets Audi connect Notruf & Service mit Audi connect Remote & Control erfolgt über eine im Fahrzeug verbaute SIM-Karte. Die Kosten für Gesprächs- und Datenverbindungen aus dem Fahrzeug sind im Preis für die Dienste enthalten. Die von Audi zur Verfügung gestellten Dienste sind nur innerhalb der Abdeckung des Mobilfunknetzes des von Audi gewählten Mobilfunkanbieters verfügbar. In Gebieten mit unzureichendem GPS-Empfang oder außerhalb der Abdeckung des jeweiligen Mobilfunkanbieters können einige Funktionen/Dienste keine Daten senden/empfangen und sind gegebenenfalls nicht oder nur eingeschränkt verfügbar. Der gesetzliche Notruf steht ab Neufahrzeugauslieferung ohne Laufzeitbegrenzung zur Verfügung und entspricht den gesetzlichen Anforderungen des paneuropäischen Notrufsystems („eCall“).

[84] Versicherungsleistungen werden durch den Audi VersicherungsService, Zweigniederlassung der Volkswagen Versicherungsdienst GmbH, Gifhorner Str. 57, 38112 Braunschweig, vermittelt und von der Volkswagen Autoversicherung AG, Gifhorner Str. 57, 38112 Braunschweig, als Risikoträger erbracht. Gültig für Privatkunden und gewerbliche Einzelabnehmer, die einen Pkw (ohne Vermietung) zulassen. In Kombination mit Leasing nur für Privatkunden erhältlich. Maßgeblich sind die Versicherungsbedingungen und Zusatzvereinbarungen der Volkswagen Autoversicherung AG.

[85] Fahrerassistenzsysteme können bei Konzernfahrzeugen der Marken VW, VW Nutzfahrzeuge mit Pkw-Zulassung, Audi, SEAT, ŠKODA und CUPRA mit einer Erstzulassung ab 2017 als zusätzliches Tarifmerkmal den Versicherungsbeitrag der Kfz-Haftpflichtversicherung senken.

[86] Ein Angebot der Audi Leasing, Zweigniederlassung der Volkswagen Leasing GmbH, Gifhorner Str. 57, 38112 Braunschweig, für Privatkunden und gewerbliche Einzelabnehmer. Gültig für alle Audi Pkw. Diese Leistungen werden nur dann einkalkuliert und erbracht, wenn sie am individuellen Fahrzeug bezüglich Antriebsart und Ausstattung auch erforderlich sind. Gilt nicht für Verschleißteile.

[87] Ein Angebot der Audi Leasing, Zweigniederlassung der Volkswagen Leasing GmbH, Gifhorner Str. 57, 38112 Braunschweig. Leistungen sind gebunden an die Vertragslaufzeit des Leasingvertrags bzw. Service-Management-Vertrags mit der Audi Leasing. Diese Leistungen werden nur dann einkalkuliert und erbracht, wenn sie am individuellen Fahrzeug bezüglich Antriebsart und Ausstattung auch erforderlich sind. Der Leistungsanspruch endet mit Erreichen der vertraglich vereinbarten Gesamtfahrleistung, es sei denn, die vereinbarte Vertragslaufzeit ist bereits vorher abgelaufen. Nicht für Großkunden. Beim teilnehmenden Audi Partner.

[88] Die Ersatzmobilität umfasst den Anspruch auf eine begrenzte Übernahme der Kosten bis zu 35 Euro zzgl. USt. für Ersatzmobilität (z. B. Mietwagen). Der Audi Partner entscheidet über die Art der Ersatzmobilität. Die Ersatzmobilität gilt nur in Zusammenhang mit Leistungen, die durch die Dienstleistung abgedeckt werden.

[89] Diese Leistung umfasst den Anspruch auf eine begrenzte Übernahme der Kosten für Ersatzmobilität (z. B. Mietwagen). Der Audi Partner entscheidet über die Art der Ersatzmobilität. Die Ersatzmobilität gilt nur im Zusammenhang mit Leistungen, die durch die Dienstleistung WartungPlus abgedeckt werden. Sie wird in Abhängigkeit von der vertraglich vereinbarten Gesamtfahrleistung für bis zu drei Tage je Vertragsjahr gewährt.

[90] Der angegebene Wert wurde nach dem vorgeschriebenen Messverfahren (UN-R 85 in der gegenwärtig geltenden Fassung) ermittelt.

[91] Fahrzeugleergewicht mit fahrender Person (75 kg) und Kraftstoffbehälter zu 90 % gefüllt, ermittelt nach der VO (EU) 1230/2012 in der gegenwärtig geltenden Fassung. Durch Sonderausstattungen können sich das Leergewicht und der Luftwiderstandsbeiwert des Fahrzeugs erhöhen, wodurch die mögliche Nutzlast bzw. Höchstgeschwindigkeit entsprechend verringert wird.

[92] Mit zunehmender Höhe verringert sich zwangsläufig die Motorleistung. Ab 1.000 m über Meereshöhe und je weitere 1.000 m sind jeweils 10 % vom Gespanngewicht (zul. Anhängelast + zul. Gesamtgewicht des Zugfahrzeugs) abzuziehen. Gültiger Wert Anhängelast bei werkseitig verbauter Anhängevorrichtung. Bei gewerblicher Nutzung des Fahrzeugs mit Anhängevorrichtung benötigen Sie unter bestimmten Voraussetzungen ein EG-Kontrollgerät.

[93] Die Angaben zu Kraftstoffverbrauch, Stromverbrauch, $CO_2$-Emissionen und elektrischer Reichweite wurden nach dem gesetzlich vorgeschriebenen Messverfahren „Worldwide Harmonized Light Vehicles Test Procedure“ (WLTP) gemäß Verordnung (EG) 715/2007 ermittelt. Zusatzausstattungen und Zubehör (Anbauteile, Reifenformat usw.) können relevante Fahrzeugparameter wie z. B. Gewicht, Rollwiderstand und Aerodynamik verändern und neben Witterungs-

und Verkehrsbedingungen sowie dem individuellen Fahrverhalten den Kraftstoffverbrauch, den Stromverbrauch, die $CO_2$-Emissionen, die elektrische Reichweite und die Fahrleistungswerte eines Fahrzeugs beeinflussen. Weitere Informationen zu WLTP finden Sie unter www.audi.de/wltp.

[94] Die Verwendung von unverbleitem Kraftstoff Super schwefelfrei ROZ 95 nach DIN EN 228 wird empfohlen. Wenn nicht verfügbar: unverbleiter Kraftstoff Normal schwefelfrei ROZ 91 nach DIN EN 228 mit geringer Leistungsminderung. Kraftstoffqualität bleifrei ROZ 95 mit einem maximalen Ethanolanteil von 10 % (E10) ist grundsätzlich verwendbar. Die Angaben zum Verbrauch beziehen sich auf den Betrieb mit Kraftstoff ROZ 95 nach 692/2008/EG.

[95] Die Verwendung von Diesel schwefelfrei nach DIN EN 590 wird empfohlen. Wenn nicht verfügbar: Diesel nach DIN EN 590.

[96] Die elektrische Reichweite (EAER) und die elektrische Reichweite (EAER) City sind unterschiedliche Werte. Die EAER City-Reichweite ist maßgeblich für die Dienstwagenbesteuerung*. Bitte beachten Sie die individuellen Reichweitenangaben am Ende des Konfigurationsvorgangs.
* Die Besteuerung des geldwerten Vorteils aus der privaten Nutzung eines betrieblichen Elektro- oder extern aufladbaren Hybridkraftfahrzeugs ist im Einkommensteuergesetz in § 6 Absatz 1 Nummer 4 Satz 2 und Satz 3 EStG sowie im Schreiben des Bundesministeriums der Finanzen vom 05.11.2021 (IV C 6 – S 2177/19/10004 : 008) geregelt. Auch bei der Fahrtenbuchmethode (nach § 8 Abs. 1 Nr. 4 S. 3 EStG) finden Sonderregelungen Anwendung. Die jeweils gültige Rechtslage abhängig vom relevanten Anwendungszeitpunkt ist im Einzelfall durch den Kunden bzw. dessen steuerlichen Berater zu beurteilen. Bitte beachten Sie, dass diese Information keine steuerliche Beratung darstellt und lediglich eine allgemeine Darstellung beinhaltet. Die hierin enthaltenen Ausführungen erheben daher keinen Anspruch auf Vollständigkeit und ersetzen nicht eine steuerliche Beratung im Einzelfall. Für Rückfragen oder Fragen in Ihrem Fall kontaktieren Sie bitte Ihren Steuerberater.

Hinweis: Sonderausstattung ersetzt in der Regel die entsprechende Serienausstattung.

**AUDI AG**
85045 Ingolstadt
www.audi.de
Stand: 02. Juli 2026

Die Angaben zu Preisen, Lieferumfang, Kraftstoff-/Stromverbrauch, $CO_2$-Emissionen, Leistung und zu sonstigen technischen Daten entsprechen den zum Zeitpunkt der Drucklegung vorhandenen Kenntnissen. Irrtümer, Druckfehler und Änderungen bleiben vorbehalten. Der jeweils aktuelle Datenstand kann unter www.audi.de abgerufen werden. Nachdruck, auch auszugsweise, nur mit schriftlicher Genehmigung der AUDI AG.
Alle Angaben basieren auf den Merkmalen des deutschen Marktes. Marktindividuell kann es zu Abweichungen kommen.